Dane aktualne na dzień: 27-11-2026 12:18

Link do produktu: https://utih.pl/redliczka-1-otworowa-agregatu-45x6-ze-sruba-zast-sv-royal-farm-p-41452.html



Redliczka 1-otworowa agregatu 45x6 ze śrubą zast. SV ROYAL FARM

Cena	**7,94 zł**
Czas wysyłki	**24 godziny**
Numer katalogowy	**RF-1731001020**
Kod producenta	**RF-1731001020**
Kod EAN	**5902287288216**
Numer katalogowy części	**RF-1731001020**
EAN (GTIN)	**5902287288216**
Kod taryfy celnej	**84369900**
Numer katalogowy oryginału	**1731001020**

Opis produktu

Redliczka, 1-otworowa agregatu 45x6 ze śrubą zast. SV mal. proszkowo, , Royal Farm [RF-1731001020]



Oferta dotyczy 1 sztuki.



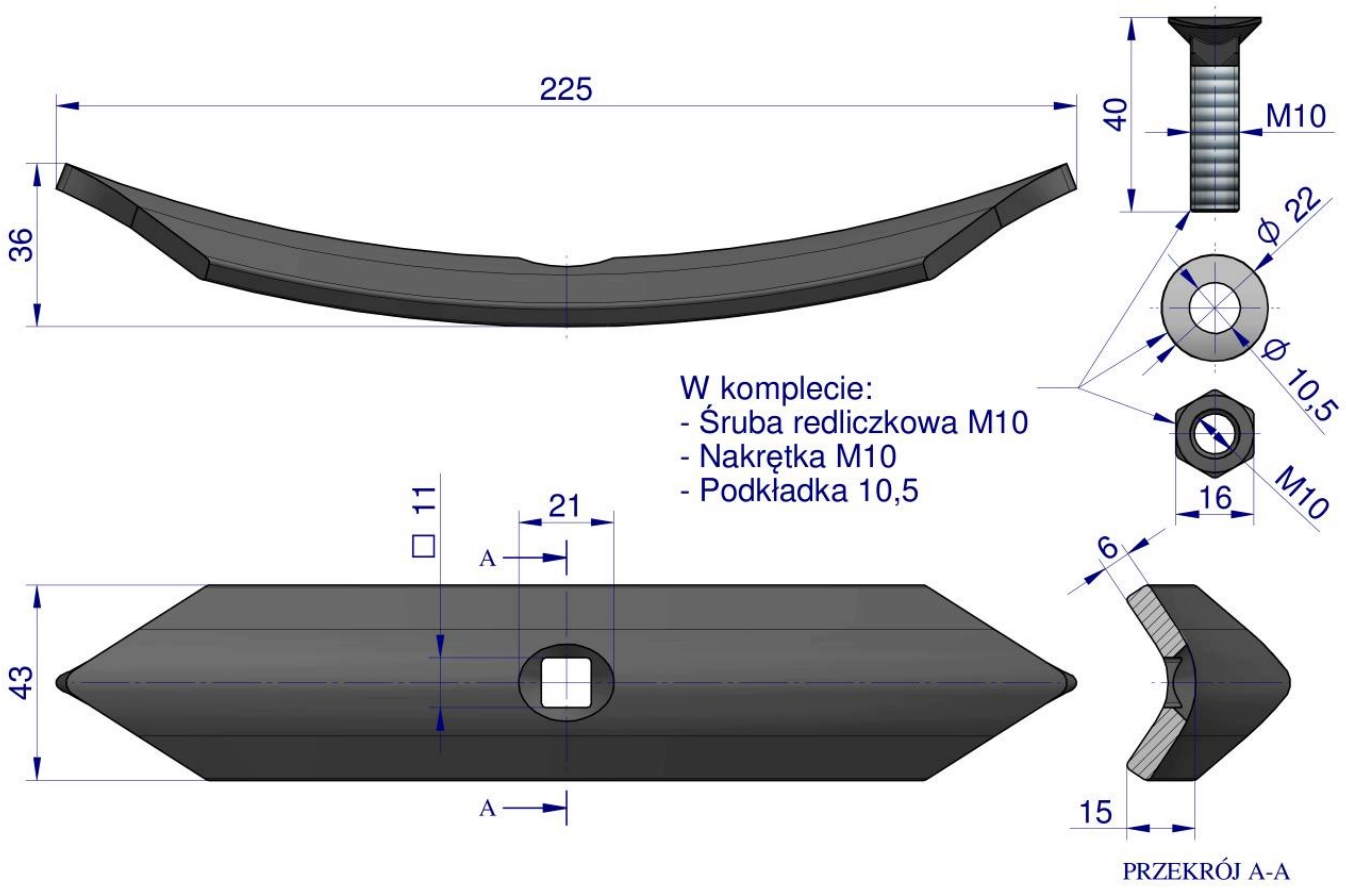
225
36
40
M10
ϕ 22
ϕ 10,5
W komplecie:
- Śruba redliczkowa M10
- Nakrętka M10
- Podkładka 10,5
16
M10
□ 11
21
A
43
A
6
15
PRZEKRÓJ A-A

