Dane aktualne na dzień: 26-11-2026 08:15

Link do produktu: https://utih.pl/redlica-vaderstad-z-weglikiem-wolframu-warynski-p-28206.html



Redlica Vaderstad z węglikiem wolframu WARYŃSKI

Cena	**223,60 zł**
Czas wysyłki	**24 godziny**
Numer katalogowy	**W-489233W**
Kod producenta	**W-489233W**
Kod EAN	**5902287177602**
Numer katalogowy oryginału	**489233**
Waga produktu z opakowaniem jednostkowym	**2.5**
Numer katalogowy części	**W-489233W**
EAN (GTIN)	**5902287177602**

Opis produktu

Redlica agregatu zastosowanie Vaderstad z węglikiem wolframu WARYŃSKI MAXX




55028
09/19
WARYMED

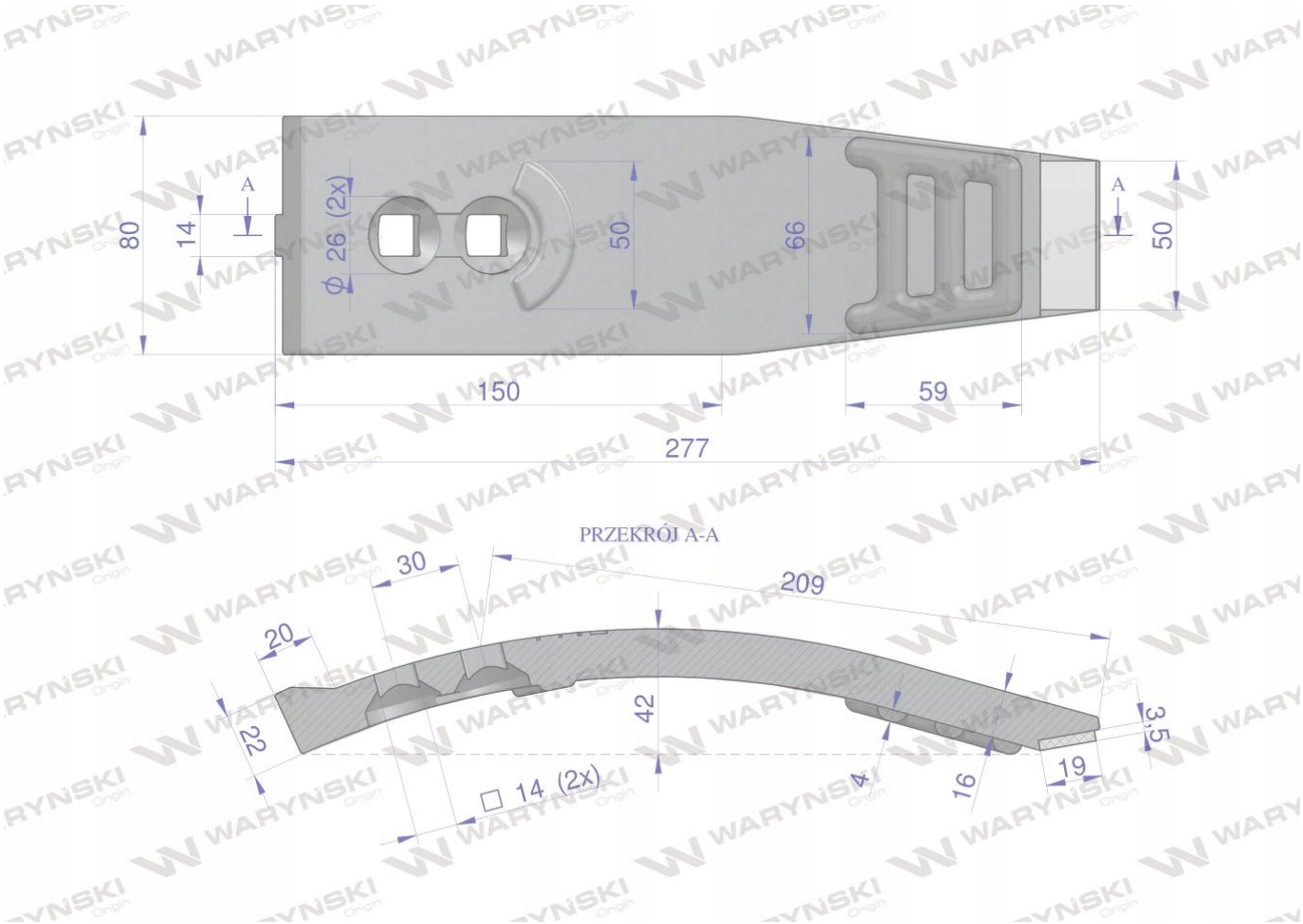

Części robocze marki Waryński wykonane z niezwykle wytrzymałej i odpornej na ścieranie stali borowej wzmocnione płytkami z węglika wolfrmu. Każda, nawet najmniejsza dostawa, posiada dołączony certyfikat potwierdzający skład materiałowy. Połączenie wysokogatunkowej stali borowej, z płytkami z węglika to gwarancja wydłużonego okresu eksploatacji. Produkty Waryński to oszczędność kosztów, wolniejsze zużycie, żadsza wymiana części roboczych. W trosce o trwałość naszych produktów oraz zadowolenie klientów proces produkcji dłut Waryński podlega rygorystycznym kontrolom.