Dane aktualne na dzień: 26-11-2026 08:16

Link do produktu: https://utih.pl/redlica-cx-unia-cross-au2065-weglik-warynski-p-26784.html



Redlica CX Unia Cross AU/2065 węglik WARYŃSKI

Cena	**234,30 zł**
Czas wysyłki	**24 godziny**
Numer katalogowy	**W-2111200020W**
Kod producenta	**W-2111200020W**
Kod EAN	**5902287204568**
Numery katalogowe zamienników	**AU/2065**
Waga produktu z opakowaniem jednostkowym	**2.2**
Numer katalogowy części	**W-2111200020W**
EAN (GTIN)	**5902287204568**

Opis produktu

Dziób redlicy zęba zastosowanie CX Unia Cross AU/2065 11211420651 WARYŃSKI MAXX



- **szerokość: 70/50 mm**
- **grubość: 15 mm**
- **długość: 280 mm**
- **rozstaw pomiędzy otworami: 48 mm**
- **śruby współpracujące : podsadzane M12x35 W-608101235**

Część wykonana z niezwykle wytrzymałej i odpornej na ścieranie stali borowej wzmocnionej płytkami z węglika wolframu. Połączenie wysokogatunkowej stali borowej, z płytkami z węglika to gwarancja wydłużonego okresu eksploatacji. Produkty Waryński to oszczędność kosztów, wolniejsze zużycie, rzadsza wymiana części roboczych.


1121.420651
20/12

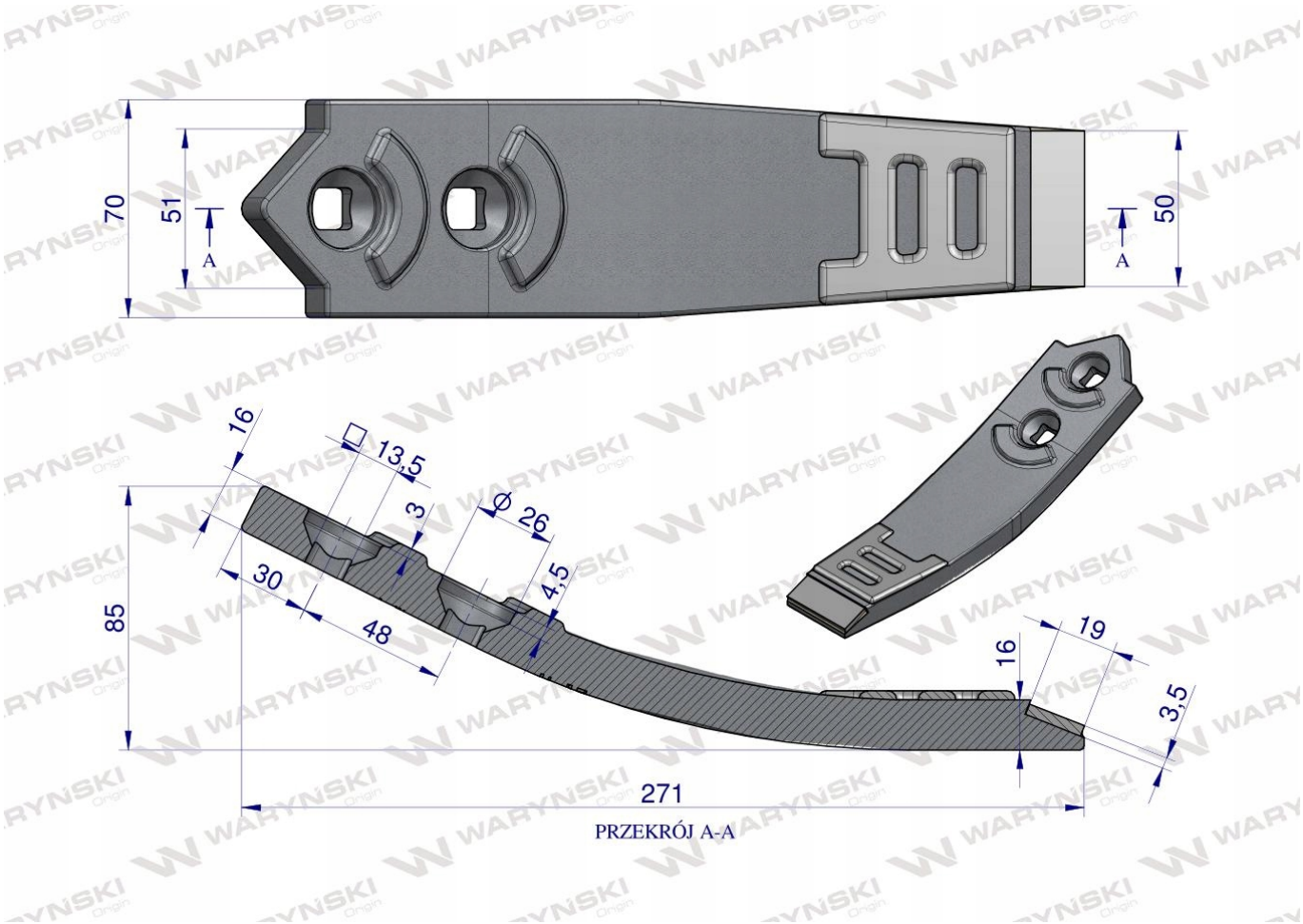

PRZEKRÓJ A-A



Origin WARYŃSKI