Dane aktualne na dzień: 27-11-2026 10:11

Link do produktu: https://utih.pl/przylacze-do-kranu-34-1-teger-p-28976.html



Przyłącze do kranu 3/4" & 1" / TEGER

Cena	**6,34 zł**
Czas wysyłki	**24 godziny**
Numer katalogowy	**T-O-NPIS008**
Kod producenta	**T-O-NPIS008**
Kod EAN	**5902287179446**
Waga produktu z opakowaniem jednostkowym	**0.05**
Rodzaj	**szybkozłączka**
Marka	**Teger**
Kod producenta	**T-O-NPIS008**
EAN (GTIN)	**5902287179446**

Opis produktu

Przyłącze do kranu 3/4" & 1" / TEGER



- **Przyłącze do kranu 3/4" & 1" / TEGER / Wysokiej jakości uniwersalne przyłącze z gwintem wewnętrzny pasujące do kranu G3/4", G1". Specjalnie uformowana nakrętka zapewnia idealne połączenie z kranem i bezproblemowy montaż. Żłobiony uchwyt z tworzywa ABS pokrytego gumą termoplastyczną (TPR) gwarantuje wygodną obsługę i pozwala szybko i wygodnie zamontować przyłącze do ujęcia wody.**



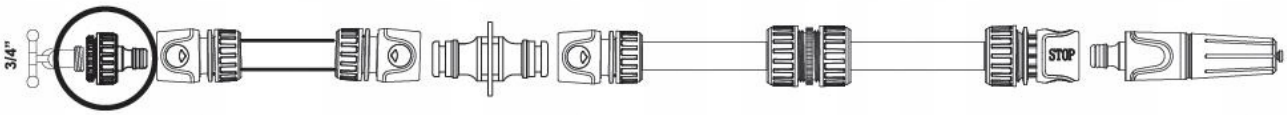
3/4"
STOP

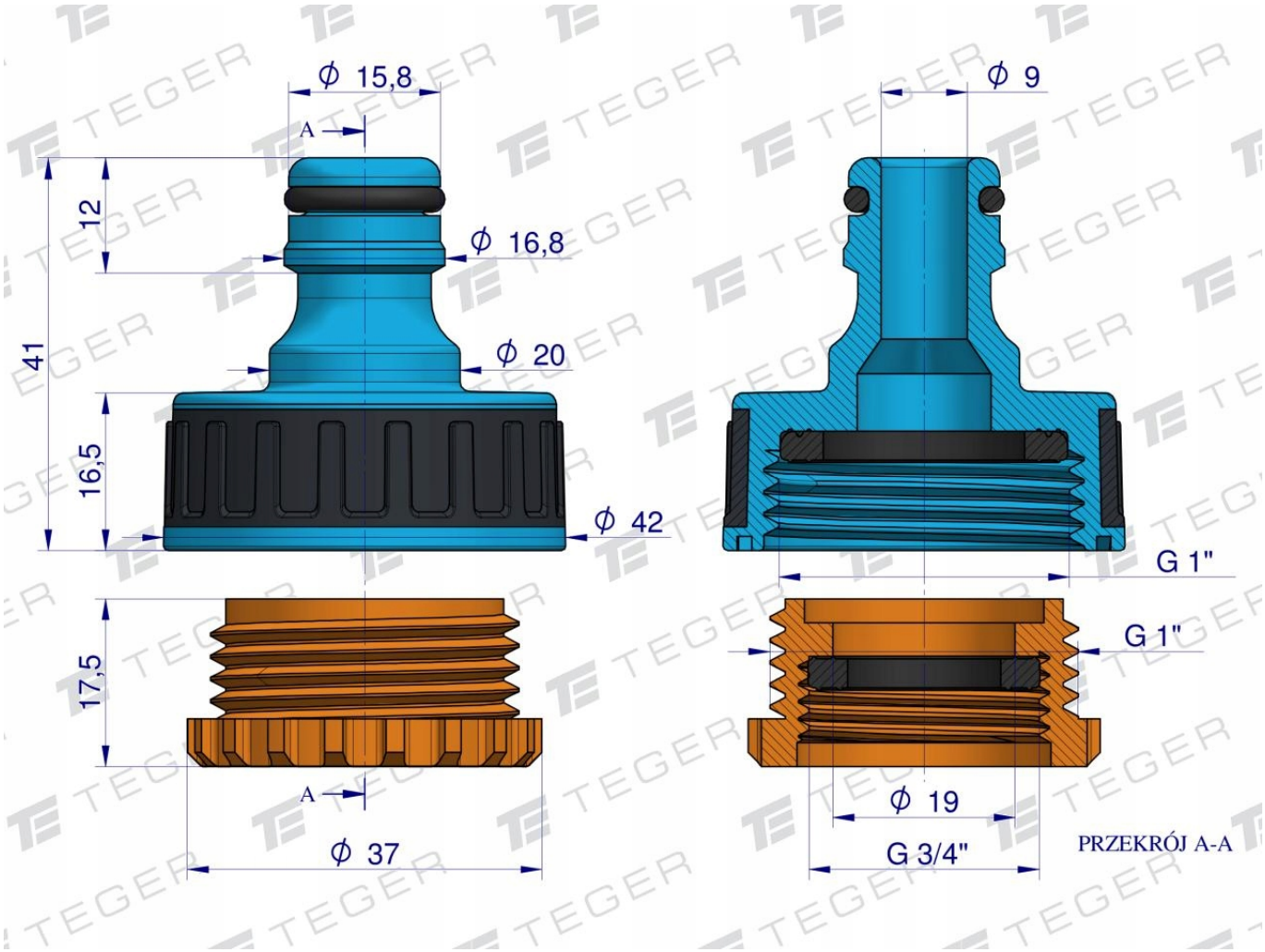
ϕ 15,8
A
12
ϕ 16,8
41
ϕ 20
16,5
ϕ 42
17,5
A
ϕ 37
ϕ 9
G 1"
G 1"
ϕ 19
G 3/4"
PRZEKRÓJ A-A

TEGER