Dane aktualne na dzień: 27-11-2026 10:13

Link do produktu: https://utih.pl/przewod-gumowy-wody-50-90-c-385-oryginal-ursus-p-27358.html



Przewód gumowy wody 50-90 C-385 ORYGINAŁ URSUS

Cena	**14,00 zł**
Czas wysyłki	**24 godziny**
Numer katalogowy	**89013002U**
Kod producenta	**89013002U**
Kod EAN	**5902287094152**
Numer katalogowy oryginału	**89013002**
Waga produktu z opakowaniem jednostkowym	**0.15**
Numer katalogowy części	**89013002U**
EAN (GTIN)	**5902287094152**

Opis produktu

Przewód gumowy wody fi 50-90 zbrojony płótnem ZETOR / C-385 ORYGINAŁ URSUS



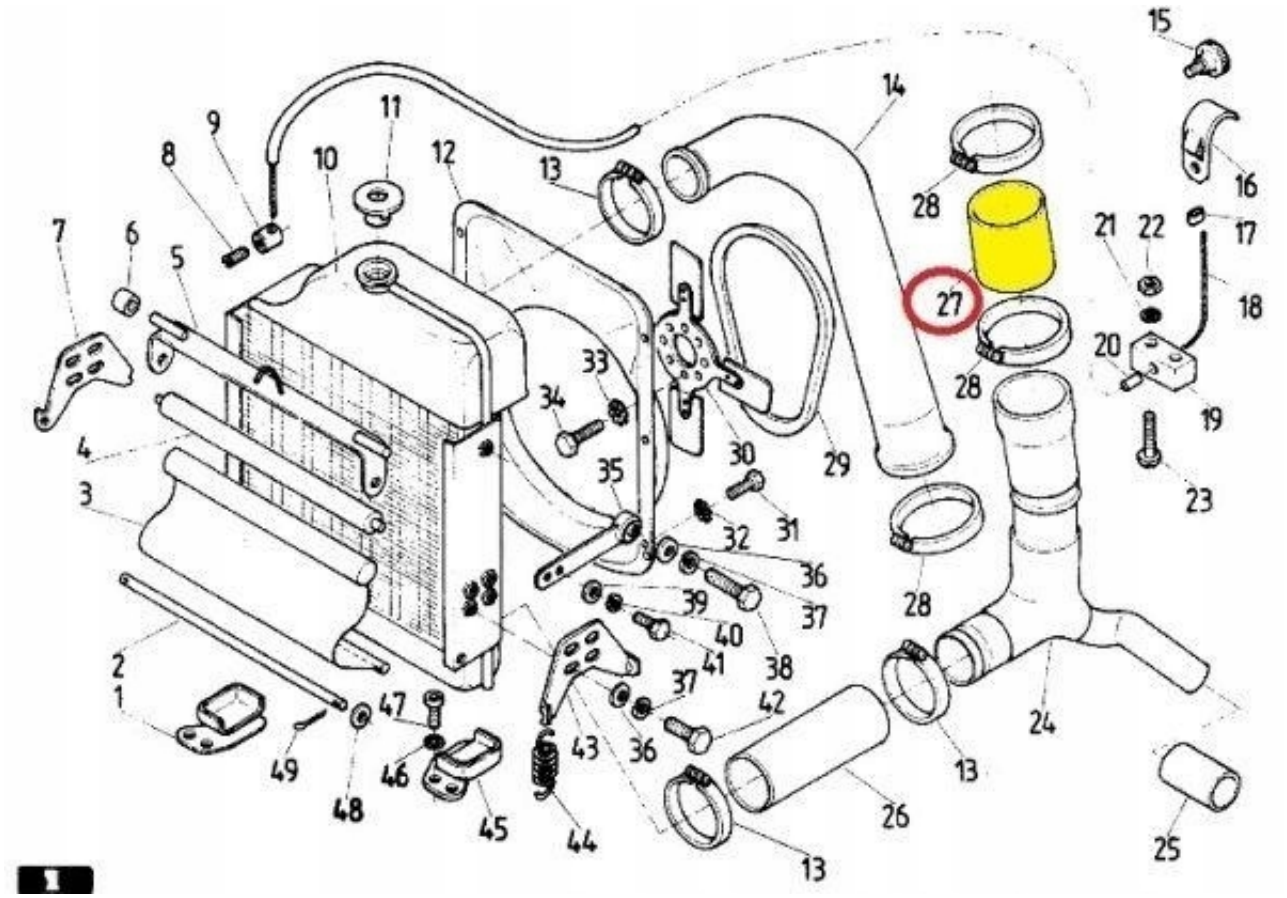
1
2
3
4
5
6
7
8
9
10
11
12
13
14
15
16
17
18
19
20
21
22
23
24
25
26
27
28
29
30
31
32
33
34
35
36
37
38
39
40
41
42
43
44
45
46
47
48
49

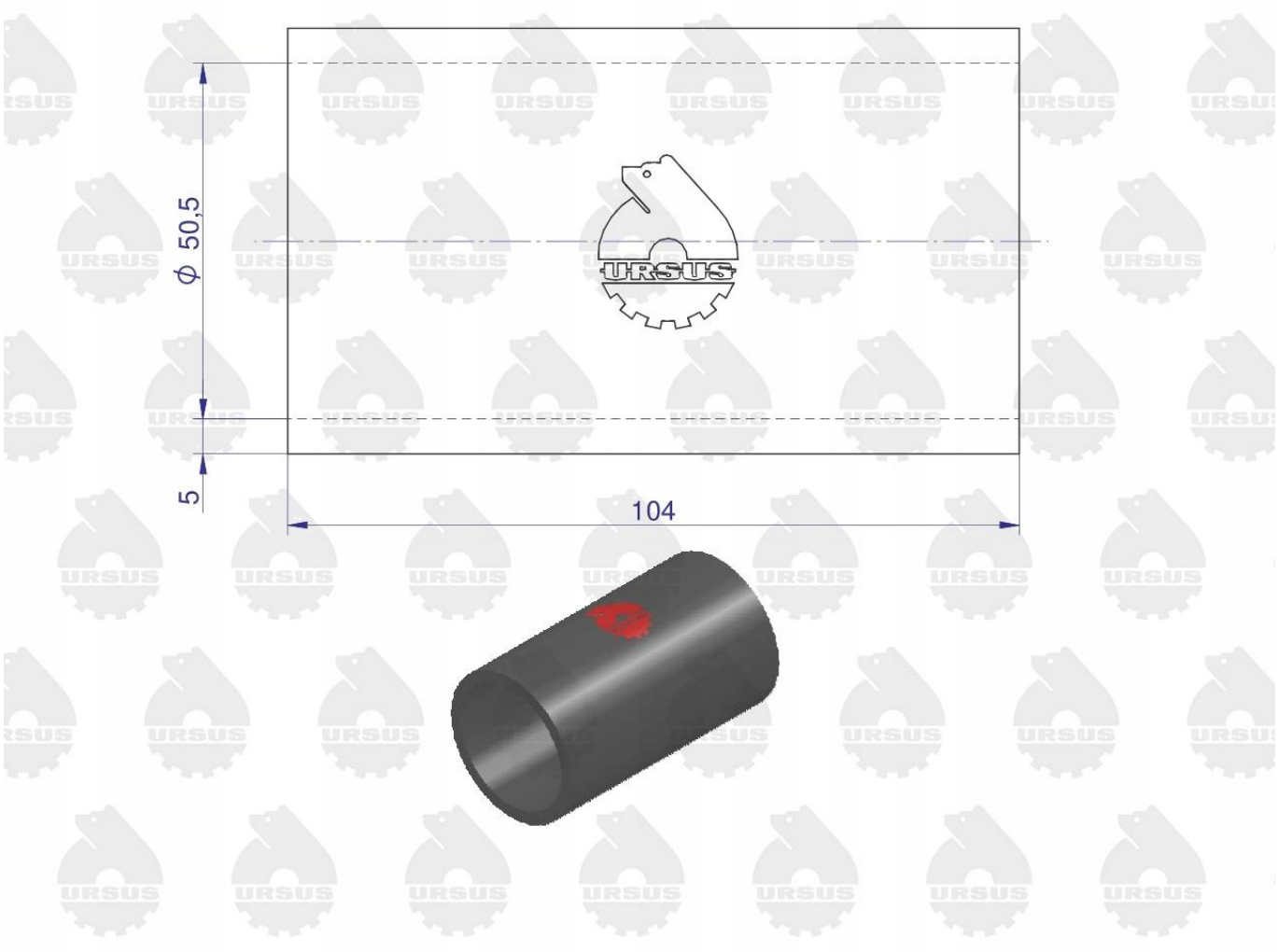

- **Oryginalne przewody gumowe Ursus są wykonane z nowoczesnej, bardzo wytrzymałej mieszanki, zbrojonej siatką poliamidową.**
- **Charakteryzują się dużą odpornością chemiczną, dobrą odpornością na czynniki atmosferyczne i ozon oraz zwiększoną wytrzymałością na rozciąganie i pęcznienie.**
- **Wulkanizowane są na bazie nowoczesnych mieszanek gumy, zapewniają dużo większą odporność na starzenie cieplne, od tych produkowanych na kauczuku naturalnym czy SBR.**




URSUS
URSUS