Dane aktualne na dzień: 28-11-2026 13:06

Link do produktu: https://utih.pl/przewod-gumowy-gorny-zetor-c-385-oryginal-ursus-p-27355.html



Przewód gumowy górny ZETOR / C-385 ORYGINAŁ URSUS

Cena	**15,60 zł**
Czas wysyłki	**24 godziny**
Numer katalogowy	**80013005U**
Kod producenta	**80013005U**
Kod EAN	**5902287094404**
Numery katalogowe zamienników	**80013005**
Numer katalogowy oryginału	**80013005**
Waga produktu z opakowaniem jednostkowym	**0.1**
Numer katalogowy części	**80013005U**
EAN (GTIN)	**3000000014059**

Opis produktu

Przewód gumowy górny chłodnicy zbrojony płótnem Zetor / C-385 ORYGINAŁ URSUS



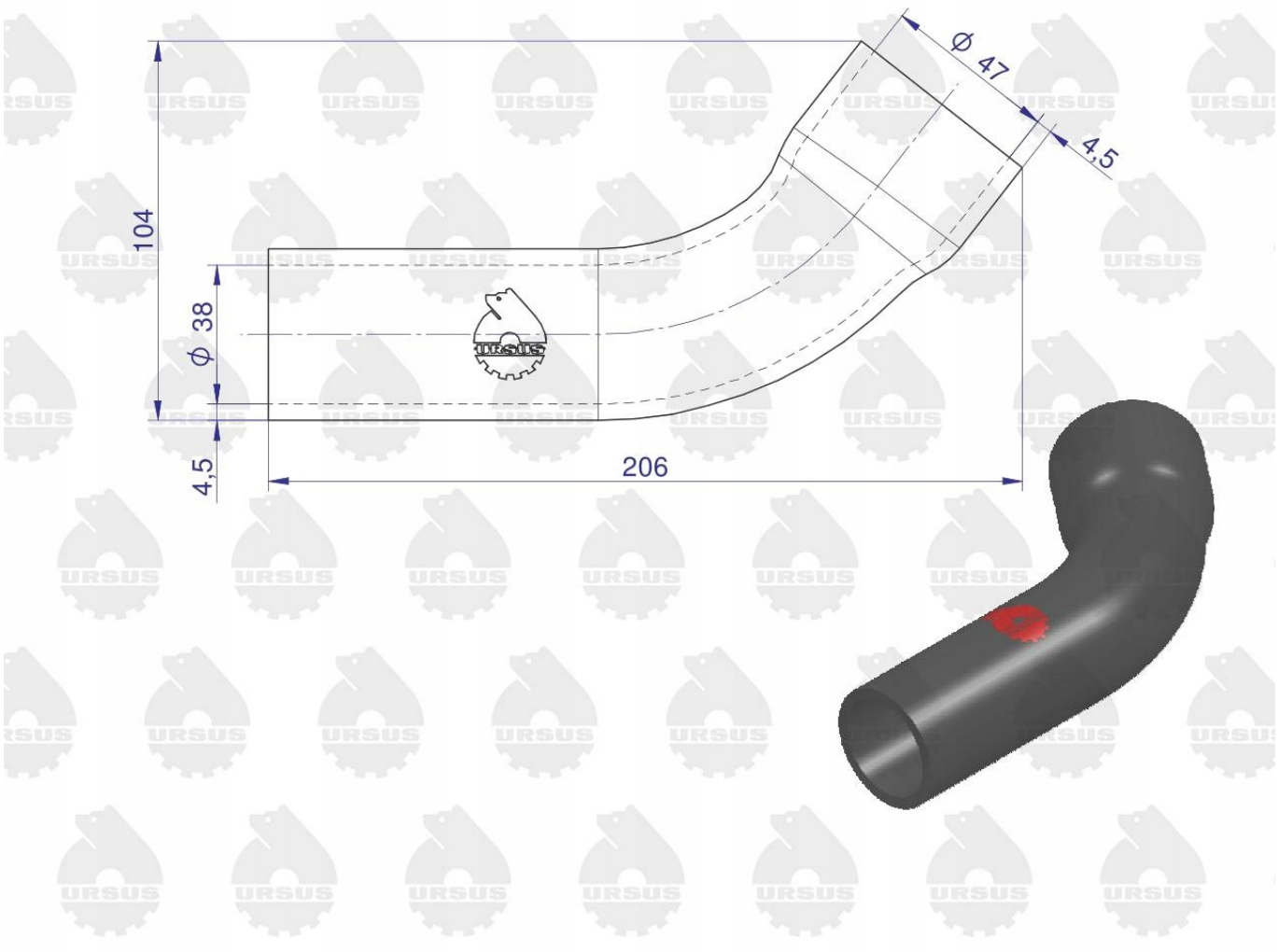

- **Oryginalne przewody gumowe Ursus są wykonane z nowoczesnej, bardzo wytrzymałej mieszanki, zbrojonej siatką poliamidową.**
- **Charakteryzują się dużą odpornością chemiczną, dobrą odpornością na czynniki atmosferyczne i ozon oraz zwiększoną wytrzymałością na rozciąganie i pęcznienie.**
- **Wulkanizowane są na bazie nowoczesnych mieszanek gumy, zapewniają dużo większą odporność na starzenie cieplne, od tych produkowanych na kauczuku naturalnym czy SBR.**




URSUS
URSUS