Dane aktualne na dzień: 27-11-2026 18:06

Link do produktu: https://utih.pl/przegub-ukladu-kierowniczego-skosny-55113565-5211-7711-zetor-warynski-p-40387.html



Przegub układu kierowniczego skośny 55113565 5211-7711 Zetor WARYŃSKI

Cena	**64,90 zł**
Czas wysyłki	**24 godziny**
Numer katalogowy	**55113565W**
Kod producenta	**55113565W**
Kod EAN	**5902287100228**
Waga produktu z opakowaniem jednostkowym	**0.71**
Numer katalogowy części	**55113565W**
EAN (GTIN)	**5902287100228**

Opis produktu

Przegub układu kierowniczego skośny 55113565 5211-7711 Zetor WARYŃSKI [55113565W]





Stożek: 18,1-20,2

Trzpień: 21,7

Średnica gwintu: 18x1,5 [mm]



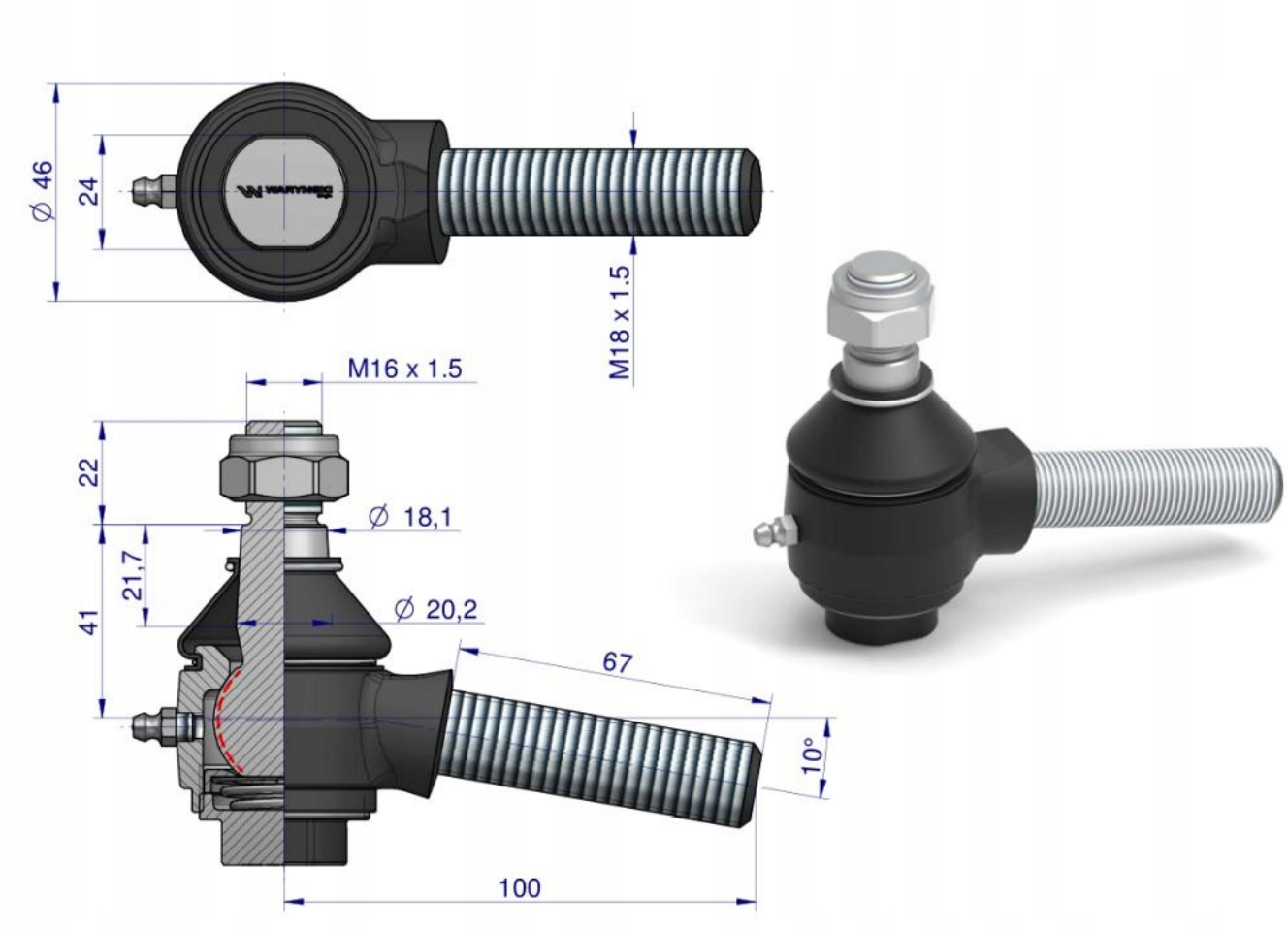

Aukcja dotyczy 1 szt.