Dane aktualne na dzień: 26-11-2026 12:32

Link do produktu: https://utih.pl/przegub-ukladu-kier-manitou-163503-warynski-p-34303.html



Przegub układu kier. Manitou 163503 WARYŃSKI

Cena	**142,60 zł**
Czas wysyłki	**24 godziny**
Numer katalogowy	**163503W**
Kod producenta	**163503W**
Kod EAN	**5902287018608**
Numer katalogowy oryginału	**006063**
Waga produktu z opakowaniem jednostkowym	**0.65**
Numer katalogowy części	**163503W**
EAN (GTIN)	**5902287018608**

Opis produktu

Przegub układu kierowniczego Manitou 163503 Waryński



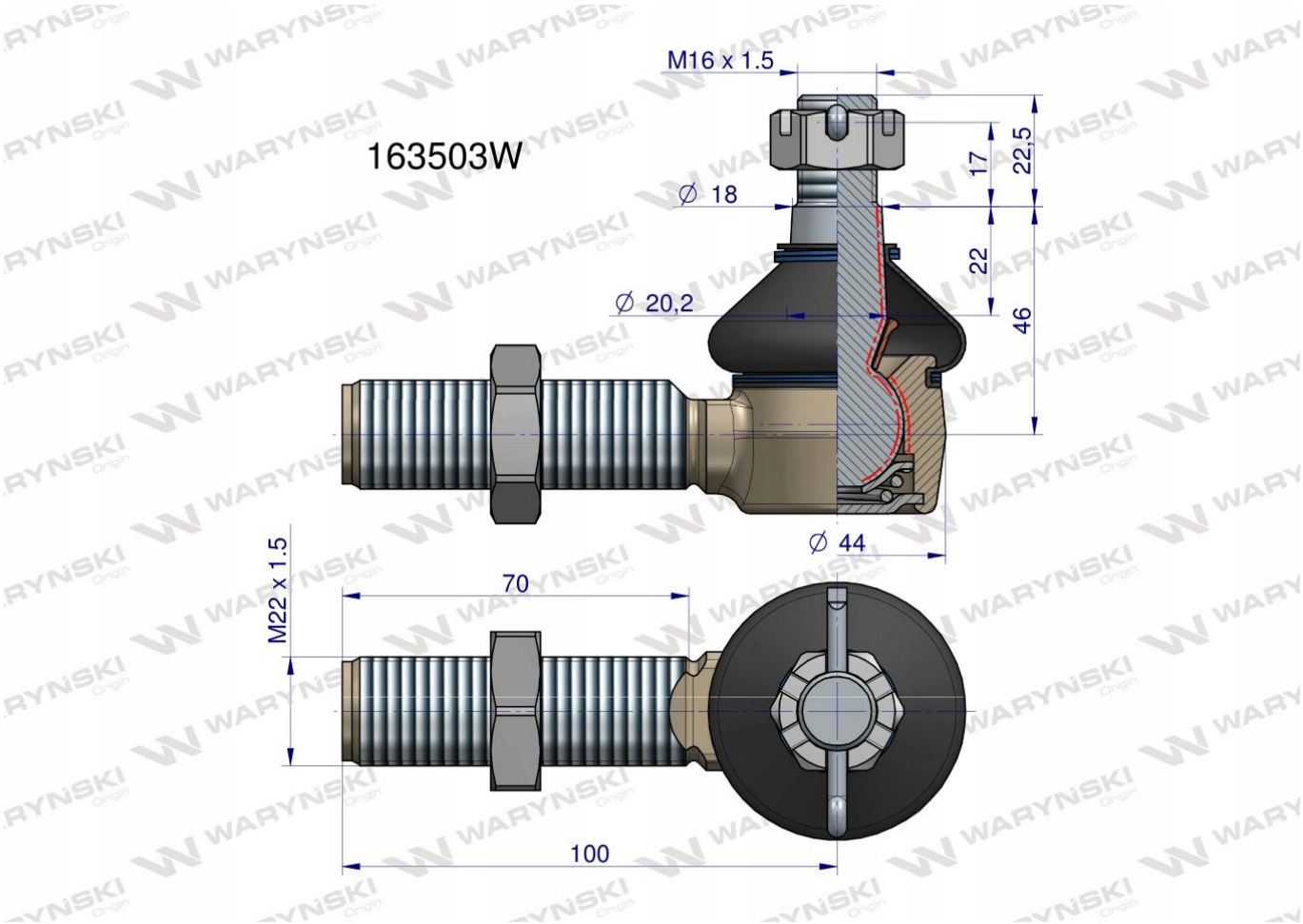

Przeguby WARYŃSKI to jakość pierwszego montażu. Charakteryzują się dłuższą żywotnością dzięki podwyższonej twardości, obniżonej chropowatości elementów współpracujących, dogładzaniu kuli oraz skręcaniu odpowiednią siłą, przypisaną do każdego przegubu. Wyposażone są w specjalną olejoodporną, ozonoodporną oraz odporną na działania promieni UV osłonę gumową.