Dane aktualne na dzień: 27-11-2026 18:14

Link do produktu: https://utih.pl/przegub-ukladu-kier-jcb-12622531-warynski-p-34300.html



# Przegub układu kier. JCB 1262253.1 WARYŃSKI

| | |
|---|---|
| Cena | **285,10 zł** |
| Czas wysyłki | **24 godziny** |
| Numer katalogowy | **1262253.1W** |
| Kod producenta | **1262253.1W** |
| Kod EAN | **5902287019650** |
| Waga produktu z opakowaniem jednostkowym | **2.8** |
| Numer katalogowy części | **1262253.1W** |
| EAN (GTIN) | **5902287019650** |
| Numer katalogowy oryginału | **1262253.1** |

## Opis produktu

# Przegub układu kierowniczego JCB 1262253.1 Waryński





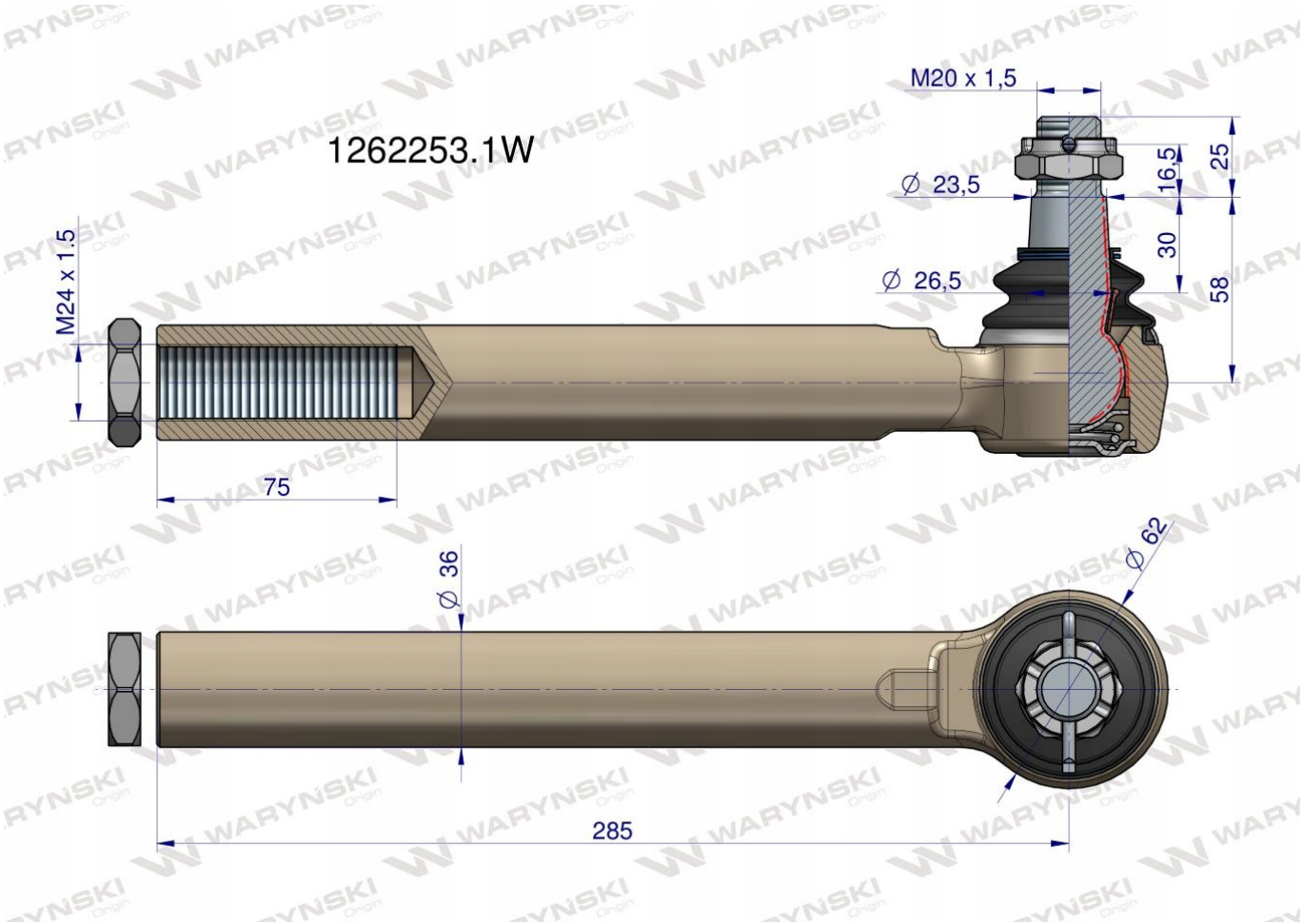


**Przeguby WARYŃSKI to jakość pierwszego montażu. Charakteryzują się dłuższą żywotnością dzięki podwyższonej twardości, obniżonej chropowatości elementów współpracujących, dogładzaniu kuli oraz skręcaniu odpowiednią siłą, przypisaną do każdego przegubu. Wyposażone są w specjalną olejoodporną, ozonoodporną oraz odporną na działania promieni UV osłonę gumową.**