Dane aktualne na dzień: 26-11-2026 13:08

Link do produktu: https://utih.pl/przegub-targanca-100mm-1-ah21345-warynski-p-27708.html



Przegub targańca 100mm 1" AH21345 WARYŃSKI

Cena	**98,00 zł**
Czas wysyłki	**24 godziny**
Numer katalogowy	**AH21345W**
Kod producenta	**AH21345W**
Kod EAN	**5902287162905**
Numer katalogowy oryginału	**AH21345**
Waga produktu z opakowaniem jednostkowym	**0.9**
Numer katalogowy części	**AH21345W**
EAN (GTIN)	**5902287162905**

Opis produktu

Przegub kierowniczy targańca AH21345 WARYŃSKI



- **gwint: (cal): 1"**
- **rodzaj: kątowy**
- **pręt: 28mm**
- **długość: 105mm**
- **stożek: 20 - 22.5mm**

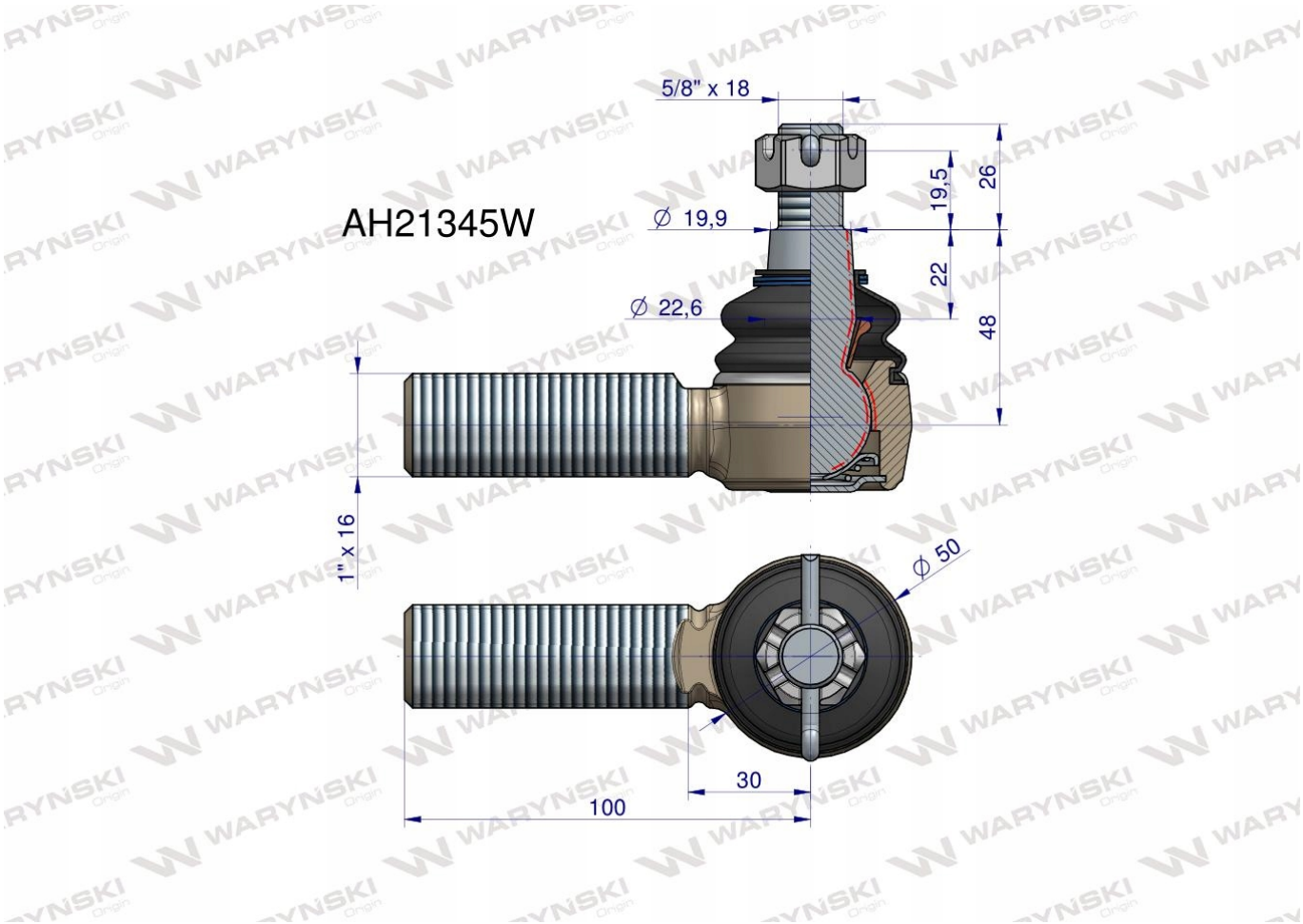

- **Przeguby firmy Waryński posiadają bardzo dobry stosunek jakości do ceny.**
- **Możliwość kompensacji luzu za pomocą śruby regulacyjnej- śruba dociska sprężynę do wkładki ślizgowej, która współpracuje ze sworzniem kulistym przegubu.**
- **Hartowany indukcyjnie sworzeń kulisty do 55-60HRC, dzięki czemu posiada bardzo wysoką twardość, co zwiększa żywotność przegubu.**
- **Metalowa wkładka ulepszana cieplnie- zwiększona żywotność niż wkładka z tworzywa, najczęściej występująca na rynku.**
- **Kuty, hartowany indukcyjnie korpus przegubu- wykonany w całości jako stalowa odkuwka + hartowanie indukcyjnie gniazda kuli przegubu.**
- **Smarowniczka- możliwość smarowania - ogranicza tarcie suche co przedłuża żywotność przegubu.**
- **Nakrętka samokontrująca- nie ma potrzeby stosowania zawleczek.**
- **Osłona gumowa z 2 opaskami sprężystymi skutecznie zabezpiecza wnętrze przegubu przed kurzem i wodą.**



Origin WARYŃSKI