Dane aktualne na dzień: 26-11-2026 08:14

Link do produktu: https://utih.pl/przegub-kulowy-prawy-mf-3-oryginal-ursus-p-32317.html



Przegub kulowy prawy MF-3 ORYGINAŁ URSUS

Cena	**57,60 zł**
Czas wysyłki	**24 godziny**
Numer katalogowy	**3027646M1U**
Kod producenta	**3027646M1U**
Kod EAN	**5902287097337**
Waga produktu z opakowaniem jednostkowym	**0.83**
Numer katalogowy części	**3027646M1U**
EAN (GTIN)	**5902287097337**
Numer katalogowy oryginału	**3027646M1**

Opis produktu

Przegub kulowy prawy MF-3 ORYGINAŁ URSUS





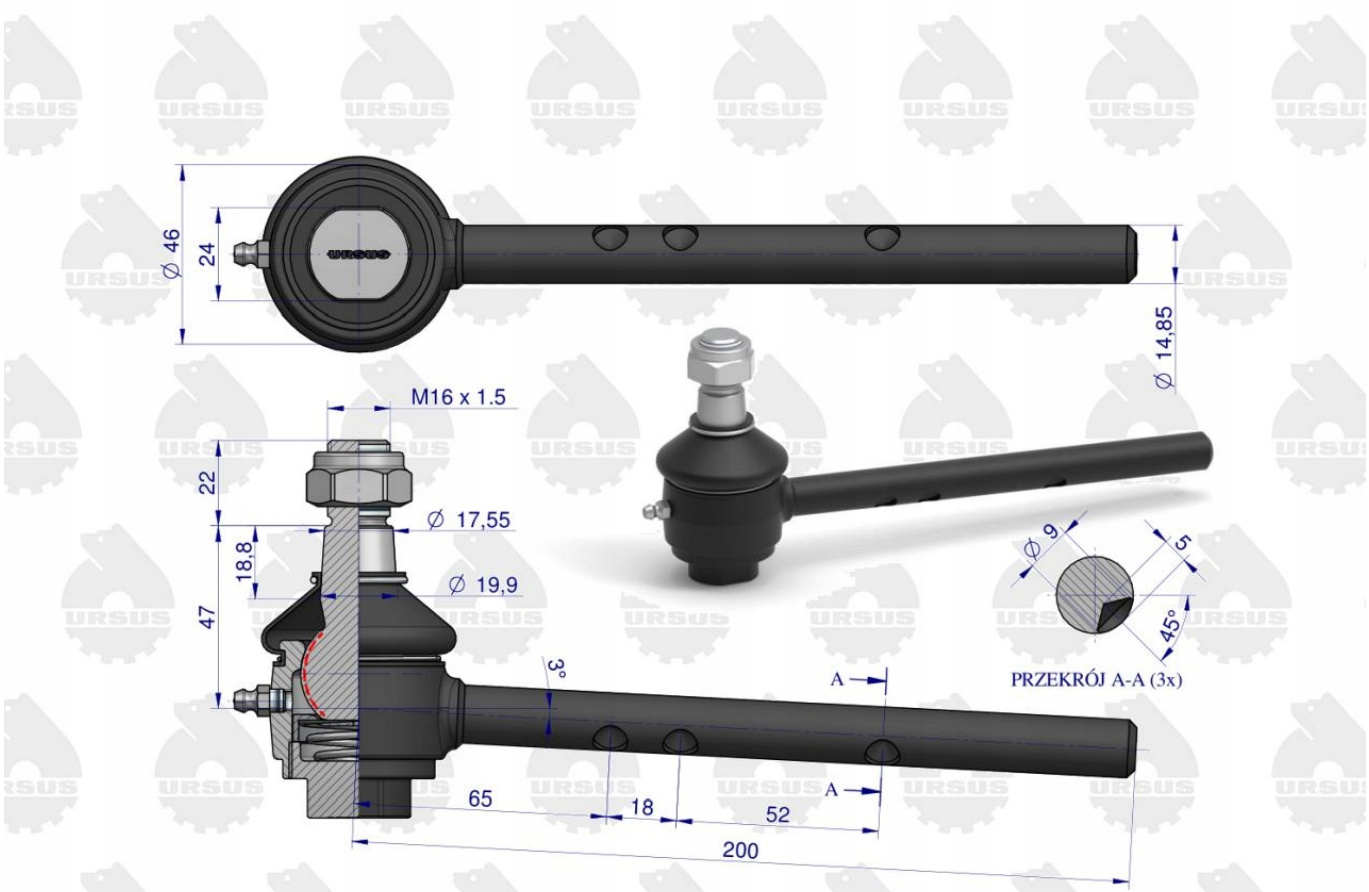
∅ 46
24
∅ 14,85
M16 x 1.5
22
∅ 17,55
18,8
∅ 19,9
47
3°
A
A
65
18
52
200
∅ 9
5
45°
PRZEKRÓJ A-A (3x)

URSUS