Dane aktualne na dzień: 27-11-2026 10:13

Link do produktu: https://utih.pl/przegub-kulowy-i-wsuwany-c-360-oryginal-ursus-p-32321.html



Przegub kulowy I wsuwany C-360 ORYGINAŁ URSUS

Cena	**55,70 zł**
Czas wysyłki	**24 godziny**
Numer katalogowy	**50835662U**
Kod producenta	**50835662U**
Kod EAN	**5902287097283**
Numery katalogowe zamienników	**46635680**
Numer katalogowy oryginału	**50835662U**
Waga produktu z opakowaniem jednostkowym	**1**
Numer katalogowy części	**50835662**
EAN (GTIN)	**5902287097283**

Opis produktu

Przegub kulowy I wsuwany z nakrętką 46635680 50635681 9010100 C-360 ORYGINAŁ URSUS





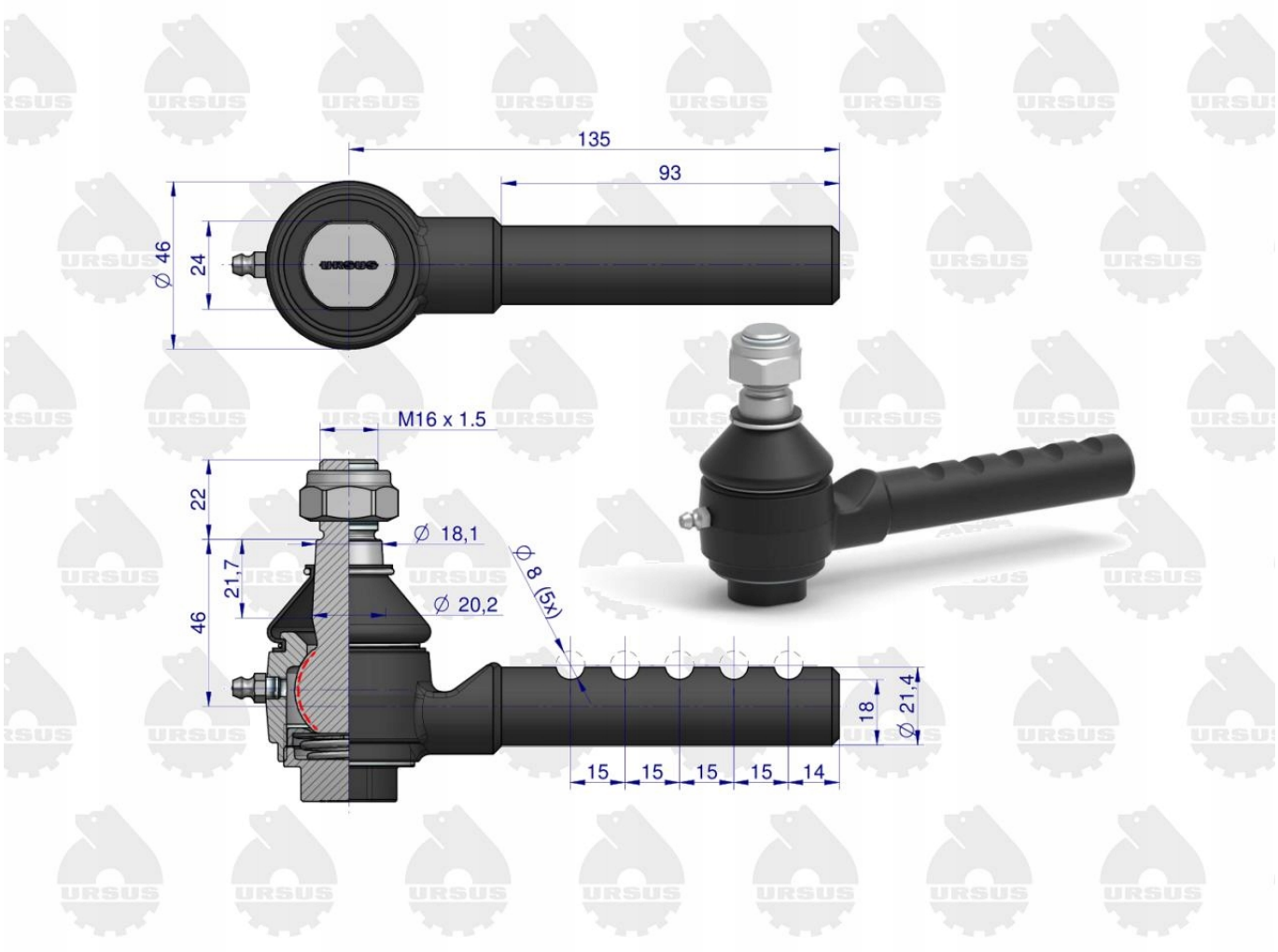
135
93
Ø 46
24
M16 x 1.5
22
Ø 18,1
21,7
Ø 20,2
46
Ø 8 (5x)
18
Ø 21,4
15
15
15
15
14

URSUS