Dane aktualne na dzień: 27-11-2026 12:05

Link do produktu: https://utih.pl/przegub-kierowniczy-prawy-m24x15-f339300020280-warynski-p-37185.html



Przegub kierowniczy prawy M24x1.5 F339300020280 WARYŃSKI

Cena	**423,20 zł**
Czas wysyłki	**24 godziny**
Numer katalogowy	**F339300020280W**
Kod producenta	**F339300020280W**
Kod EAN	**5902287164060**
Waga produktu z opakowaniem jednostkowym	**3.75**
Numer katalogowy części	**F339300020280W**
EAN (GTIN)	**5902287164060**

Opis produktu

Przegub kierowniczy prawy M24x1.5 F339300020280 WARYŃSKI [F339300020280W]





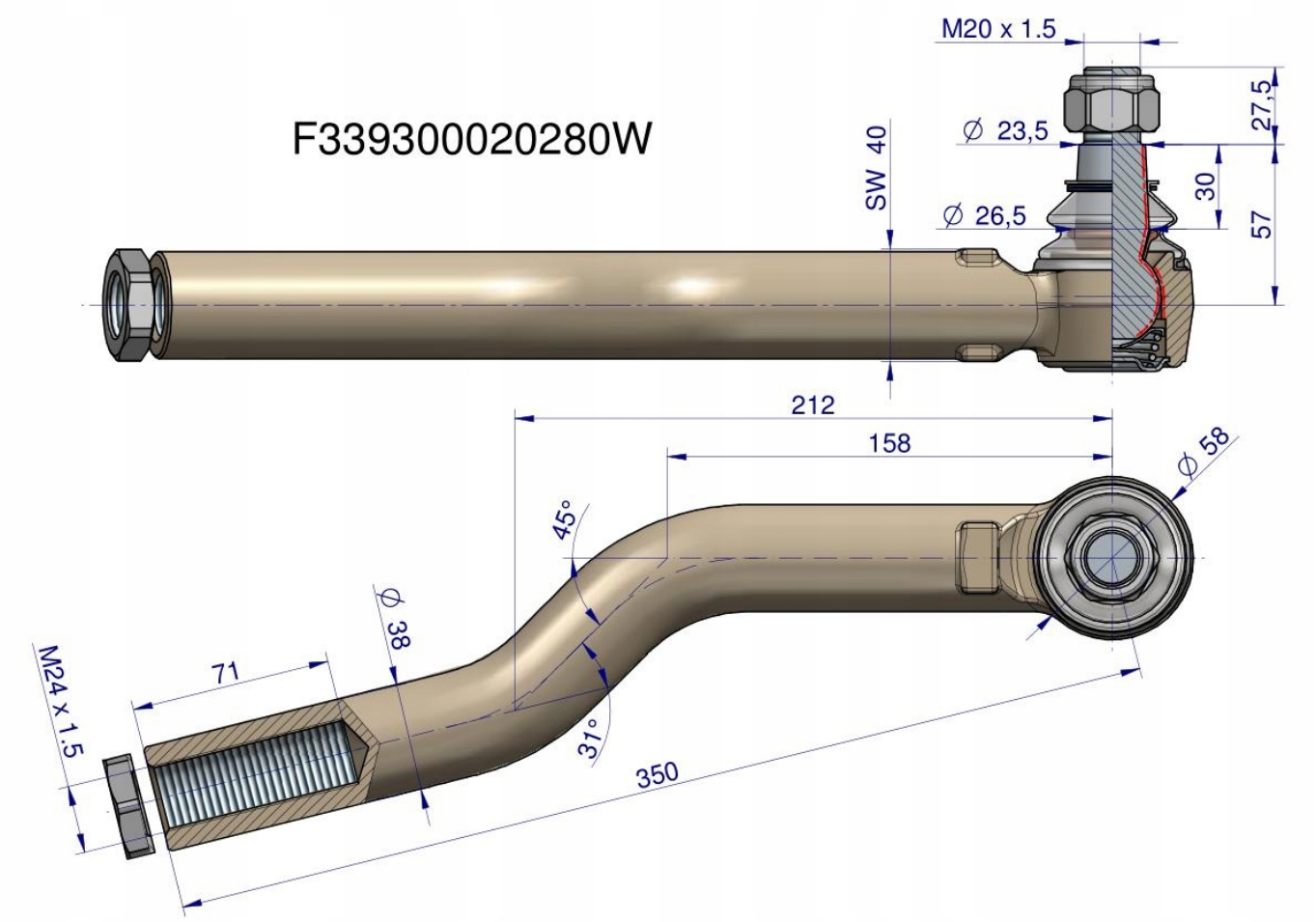

Przegub kątowy prawy kulowy gwint wewnętrzny M24 x 1.5 F339300020280 WARYŃSKI

Indeksy zamienne:

- F339300020280
- F339300021080
- F339300021070
- F339.300.020.280
- 38706006