Dane aktualne na dzień: 27-11-2026 12:07

Link do produktu: https://utih.pl/przegub-kierowniczy-prawy-m24x15-3010502-warynski-p-37235.html



Przegub kierowniczy prawy M24x1.5 3010502 WARYŃSKI

Cena	**100,90 zł**
Czas wysyłki	**24 godziny**
Numer katalogowy	**720886W**
Kod producenta	**720886W**
Kod EAN	**5902287163421**
Waga produktu z opakowaniem jednostkowym	**0.9**
Numer katalogowy części	**720886W**
EAN (GTIN)	**5902287163421**

Opis produktu

Przegub kierowniczy prawy M24x1.5 3010502 WARYŃSKI [720886W]





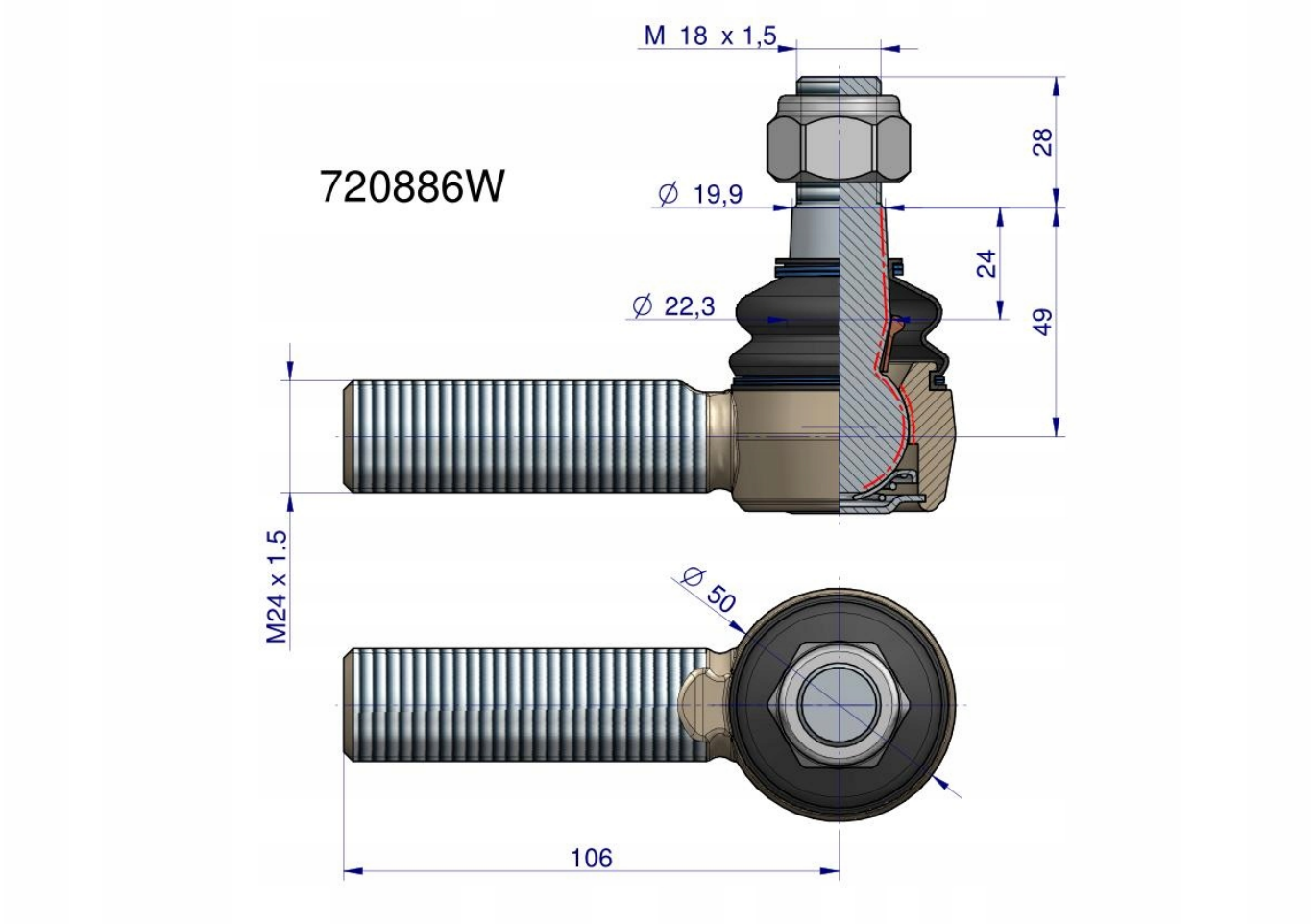

Przegub kierowniczy prawy M24x1.5 3010502 WARYŃSKI

Przeguby WARYŃSKI to jakość **pierwszego montażu** za przystępną cenę. Charakteryzują się **dłuższą żywotnością** dzięki podwyższonej **twardości, obniżonej chropowatości** elementów współpracujących, **dogładzaniu** kuli oraz **skręcaniu** odpowiednią siłą, przypisaną do każdego przegubu. Wyposażone są w specjalną **olejoodporną, ozonoodporną oraz odporną na działania promieni UV osłonę gumową.**

Indeksy zamienne:

- 720886
- 827482
- New Holland, Valmet - Valtra