Dane aktualne na dzień: 27-11-2026 10:47

Link do produktu: https://utih.pl/przegub-kierowniczy-m30x15-3221270r91-warynski-p-37219.html



Przegub kierowniczy M30x1.5 3221270R91 WARYŃSKI

Cena	**282,70 zł**
Czas wysyłki	**24 godziny**
Numer katalogowy	**3221270R91W**
Kod producenta	**3221270R91W**
Kod EAN	**5902287163889**
Waga produktu z opakowaniem jednostkowym	**1.8**
Numer katalogowy części	**3221270R91W**
EAN (GTIN)	**5902287163889**

Opis produktu

Przegub kierowniczy M30x1.5 3221270R91 WARYŃSKI [3221270R91W]





3221270R91W

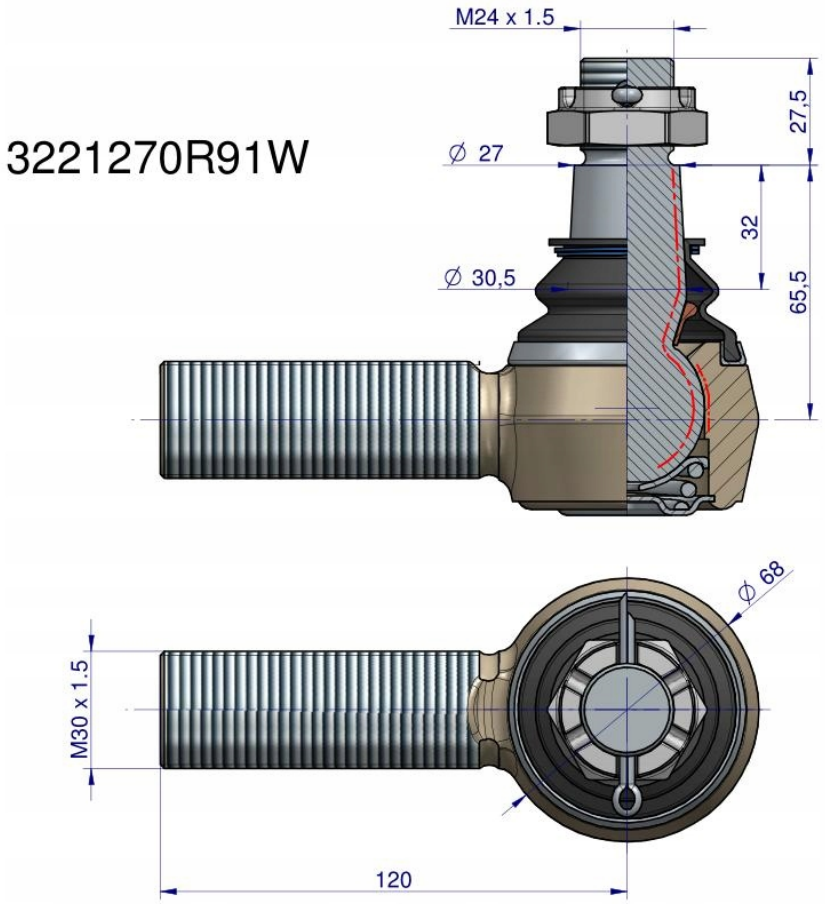

Origin WARYŃSKI