Dane aktualne na dzień: 27-11-2026 12:15

Link do produktu: https://utih.pl/przegub-kierowniczy-m22x15-f411301100010-warynski-p-37021.html



Przegub kierowniczy M22x1.5 F411301100010 WARYŃSKI

Cena	**352,90 zł**
Czas wysyłki	**24 godziny**
Numer katalogowy	**F411301100010W**
Kod producenta	**F411301100010W**
Kod EAN	**5902287163230**
Waga produktu z opakowaniem jednostkowym	**3.85**
Numer katalogowy części	**F411301100010W**
EAN (GTIN)	**5902287163230**

Opis produktu

Przegub kierowniczy M22x1.5 F411301100010 WARYŃSKI [F411301100010W]





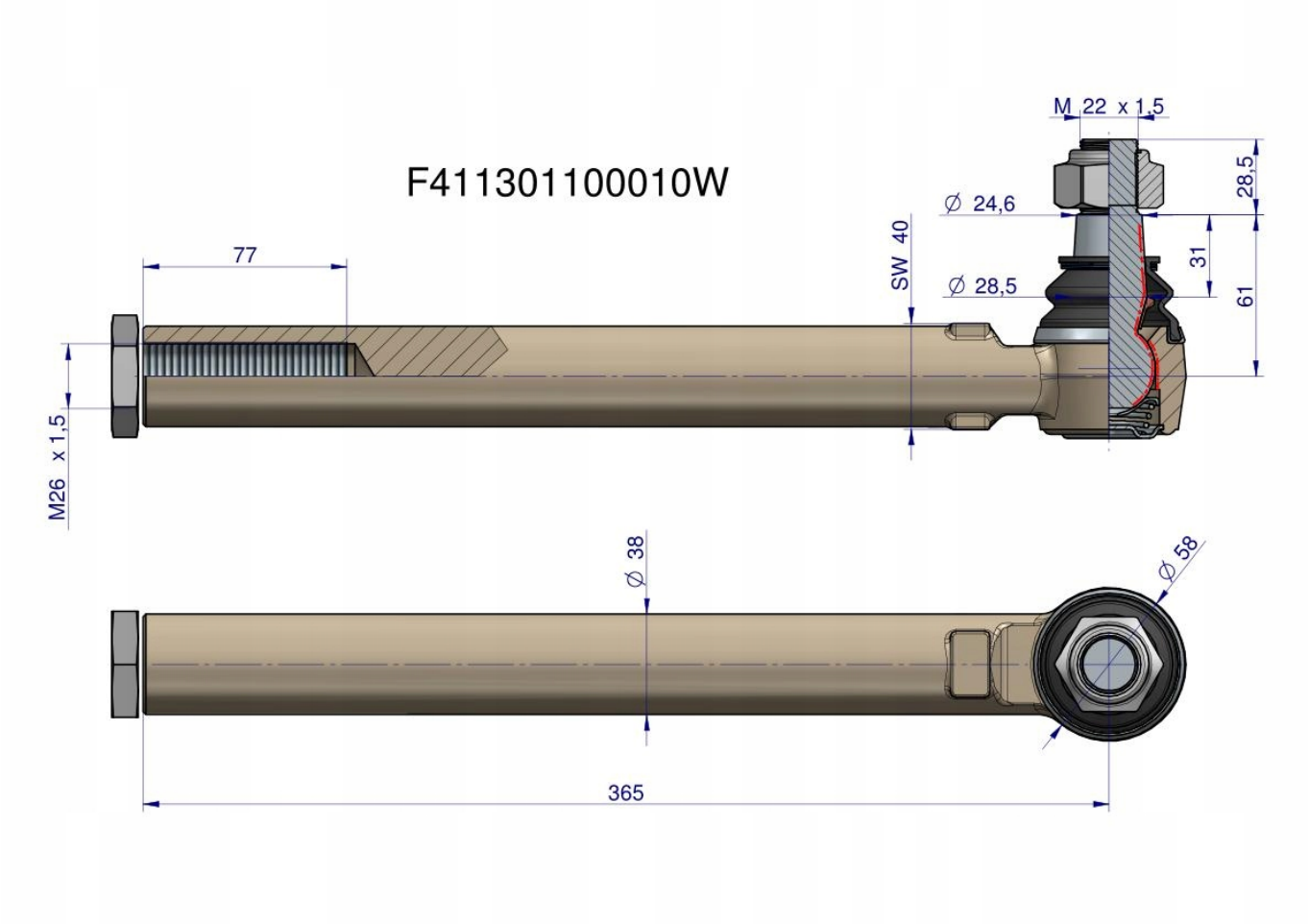

Przegub kątowy kulowy gwint wewnętrzny M22 x 1.5 F411301100010 WARYŃSKI

Rodzaj: Kątowy

Gwint: 22 x 1,5 [mm]

Długość: 365 [mm]

Stożek: 25 - 27 [mm]

Wysokość stożka: 28 [mm]