Dane aktualne na dzień: 27-11-2026 18:14

Link do produktu: https://utih.pl/przegub-kierowniczy-m18x15l-83959470-warynski-p-37263.html



Przegub kierowniczy M18x1.5L 83959470 WARYŃSKI

Cena	**391,30 zł**
Czas wysyłki	**24 godziny**
Numer katalogowy	**83959470W**
Kod producenta	**83959470W**
Kod EAN	**5902287164169**
Numer katalogowy oryginału	**83959470**
Waga produktu z opakowaniem jednostkowym	**3.2**
Numer katalogowy części	**83959470W**
EAN (GTIN)	**5902287164169**

Opis produktu

Przegub kierowniczy M18x1.5L 83959470 WARYŃSKI [83959470W]





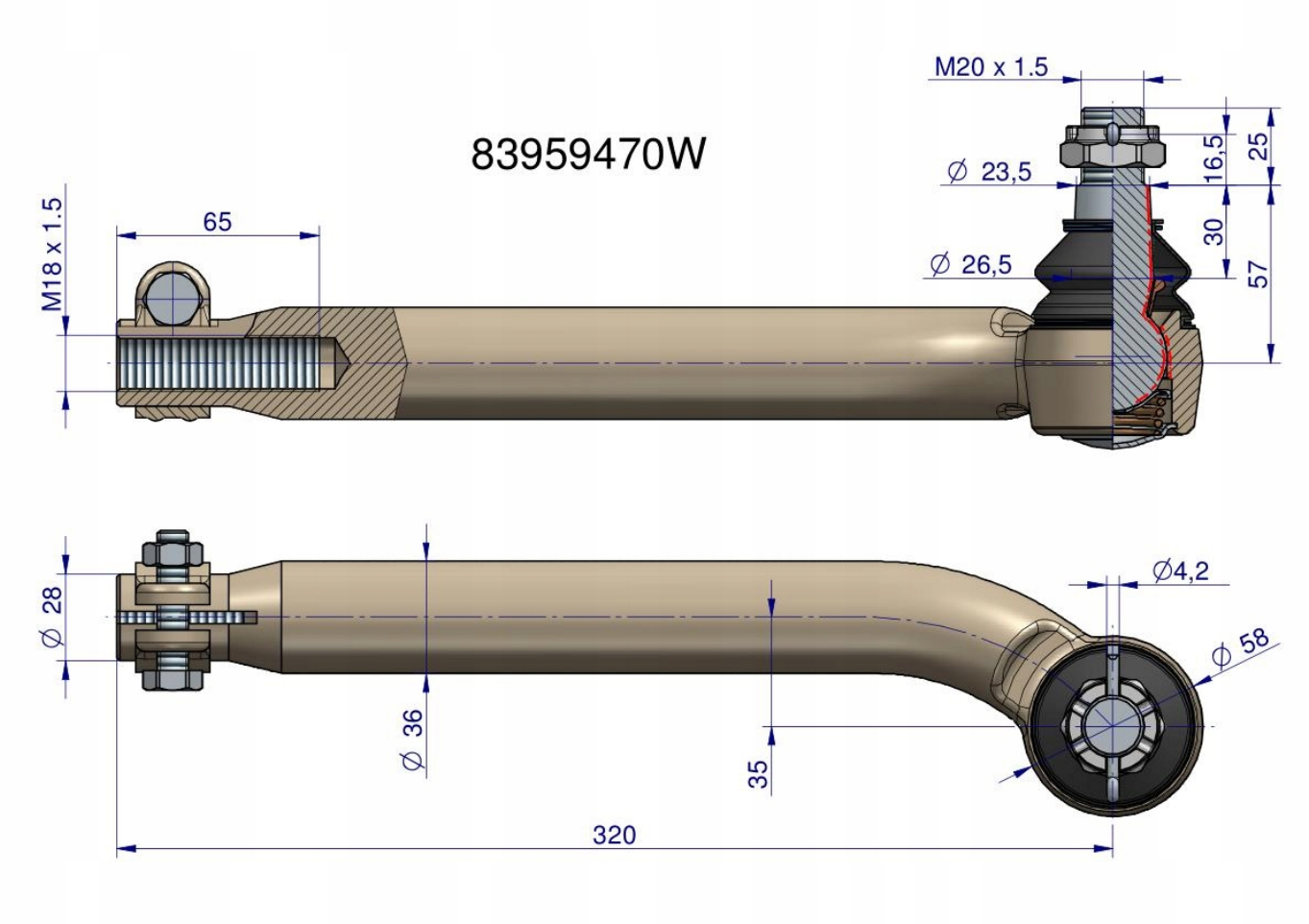

Przegub kierowniczy M18x1.5 83959470 WARYŃSKI

Przeguby WARYŃSKI to jakość **pierwszego montażu** za przystępną cenę. Charakteryzują się **dłuższą żywotnością** dzięki podwyższonej **twardości, obniżonej chropowatości** elementów współpracujących, **dogładzaniu** kuli oraz **skręcaniu** odpowiednią siłą, przypisaną do każdego przegubu. Wyposażone są w specjalną **olejoodporną, ozonoodporną oraz odporną na działania promieni UV osłonę gumową.**

Indeksy zamienne:

- 83959470
- ZP0501205463
- Ford, New Holland