Dane aktualne na dzień: 27-11-2026 12:07

Link do produktu: https://utih.pl/przegub-kierowniczy-lewy-120mm-m24x1-5-john-deere-al177983-warynski-p-37207.html



Przegub kierowniczy lewy 120mm - M24x1,5 John Deere AL177983 WARYŃSKI

Cena	**235,70 zł**
Czas wysyłki	**24 godziny**
Numer katalogowy	**AL177983W**
Kod producenta	**AL177983W**
Kod EAN	**5902287162912**
Waga produktu z opakowaniem jednostkowym	**1.7**
Numer katalogowy części	**AL177983W**
EAN (GTIN)	**5902287162912**

Opis produktu

Przegub kierowniczy lewy 120mm - M24x1,5 AL177983 WARYŃSKI [AL177983W]



Przegub kątowy lewy kulowy gwint wewnętrzny M24x1.5 AL177983 WARYŃSKI

Indeksy zamienne:

- AL177983
- AL152000

AL177983W

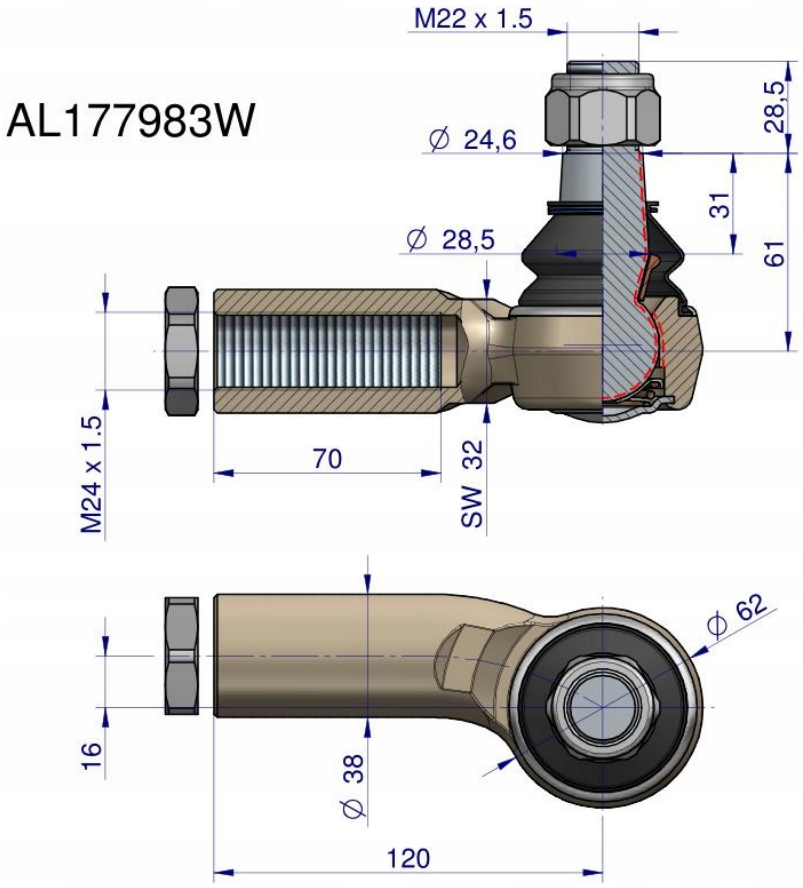

Origin WARYŃSKI