Dane aktualne na dzień: 26-11-2026 13:06

Link do produktu: https://utih.pl/przegub-kierowniczy-l-269mm-m28-al68254-warynski-p-34408.html



Przegub kierowniczy L 269mm M28 AL68254 WARYŃSKI

Cena	**260,90 zł**
Czas wysyłki	**24 godziny**
Numer katalogowy	**AL68254W**
Kod producenta	**AL68254W**
Kod EAN	**5902287100105**
Waga produktu z opakowaniem jednostkowym	**2.95**
Numer katalogowy części	**AL68254W**
EAN (GTIN)	**5902287100105**

Opis produktu

Przegub kierowniczy lewy 269mm- M28x1,5 AL68254 WARYŃSKI




WARYŃSKI


WARYŃSKI

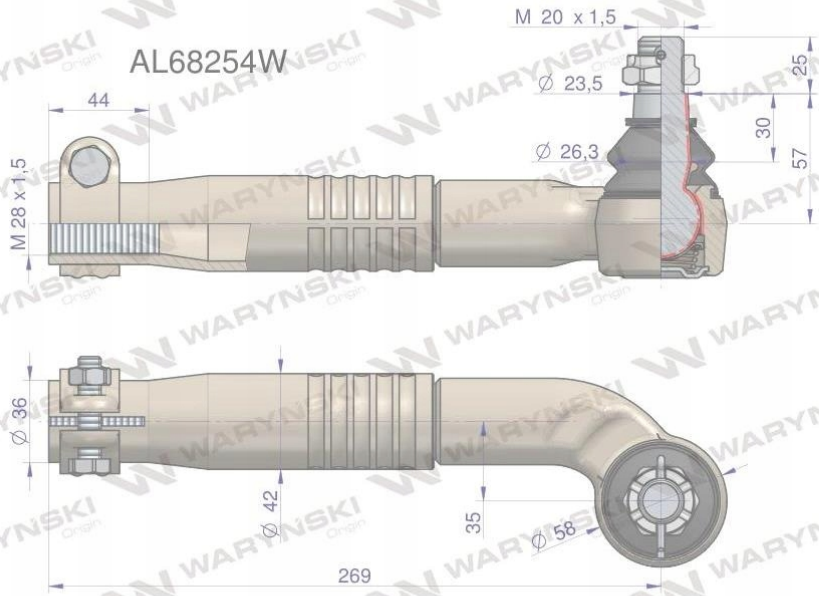

Przegub kierowniczy lewy 269mm- M28x1,5 AL68254 WARYŃSKI

Przeguby WARYŃSKI to jakość **pierwszego montażu** za przystępną cenę. Charakteryzują się **dłuższą żywotnością** dzięki podwyższonej **twardości, obniżonej chropowatości** elementów współpracujących, **dogładzaniu** kuli oraz **skręcaniu** odpowiednią siłą, przypisaną do każdego przegubu. Wyposażone są w specjalną **olejoodporną, ozonoodporną oraz odporną na działania promieni UV osłonę gumową.**