Dane aktualne na dzień: 26-11-2026 07:36

Link do produktu: https://utih.pl/przegub-kierowniczy-case-3217563r1-warynski-p-27623.html



Przegub kierowniczy CASE 3217563R1 WARYŃSKI

Cena	**286,80 zł**
Czas wysyłki	**24 godziny**
Numer katalogowy	**3217563R1W**
Kod producenta	**3217563R1W**
Kod EAN	**5902287163933**
Waga produktu z opakowaniem jednostkowym	**2.4**
Numer katalogowy części	**3217563R1W**
EAN (GTIN)	**5902287163933**
Numer katalogowy oryginału	**3217563R1**

Opis produktu

Przegub kierowniczy 3217563R1 WARYŃSKI

- **gwint: stal okrągła 22mm**
- **rodzaj: kątowy**
- **pręt: 28mm**
- **długość: 730mm**
- **stożek: 20mm**





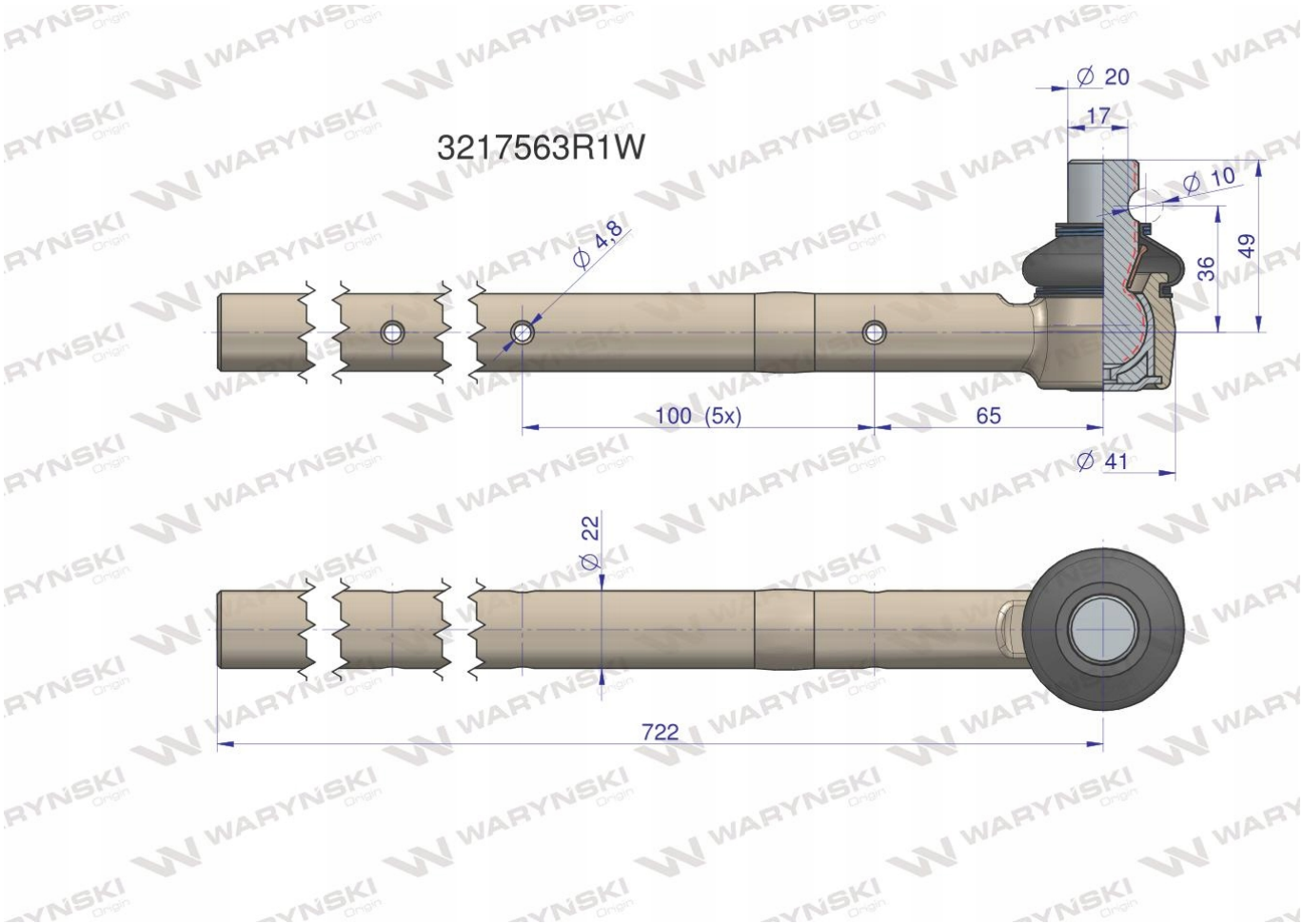

- **Charakteryzują się dłuższą żywotnością dzięki podwyższonej twardości, obniżonej chropowatości elementów współpracujących, dogładzaniu kuli oraz skręcaniu odpowiednią siłą, przypisaną do każdego przegubu.**
- **Wyposażone są w specjalną olejoodporną, ozonoodporną oraz odporną na działania promieni UV osłonę gumową. Przeguby Waryński przechodzą 100% kontrolę podczas montażu.**

Zastosowanie: CASE 433, 533, 633, 733, 833, 440, 540, 640, 740, 840, 940, 644, 743, 744, 745, 844, 844S, 845, 946, 1046, 1246, 955, 1055, 1255, 856XL, 1255X



Origin WARYŃSKI