Dane aktualne na dzień: 27-11-2026 12:11

Link do produktu: https://utih.pl/przegub-kierowniczy-95mm-m24x15-case-221271r91-warynski-p-37199.html



Przegub kierowniczy 95mm M24x1.5 Case 221271R91 WARYŃSKI

Cena	**196,80 zł**
Czas wysyłki	**24 godziny**
Numer katalogowy	**221271R91W**
Kod producenta	**221271R91W**
Kod EAN	**5902287163872**
Waga produktu z opakowaniem jednostkowym	**1.7**
Numer katalogowy części	**221271R91W**
EAN (GTIN)	**5902287163872**

Opis produktu

Przegub kierowniczy 95mm- M24x1.5 221271R91 WARYŃSKI [221271R91W]





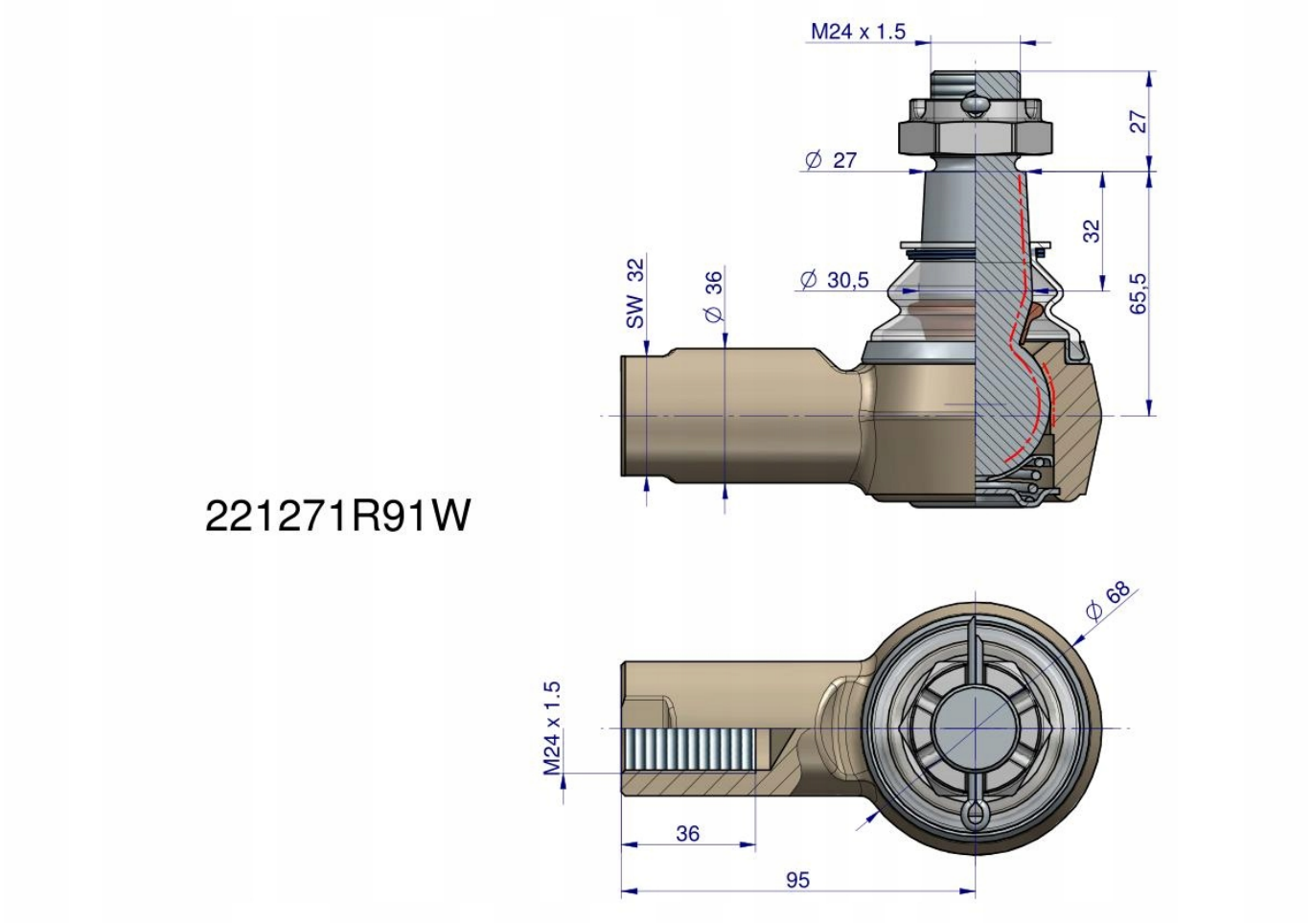

Przegub kątowy kulowy gwint wewnętrzny M24 x 1.5 221271R91 WARYŃSKI

Indeksy zamienne:

- 3221271R91
- 3221271R95