Dane aktualne na dzień: 27-11-2026 12:16

Link do produktu: https://utih.pl/przegub-kierowniczy-95mm-24x1-5-135700431003-warynski-p-37188.html



Przegub kierowniczy 95mm - 24x1,5 135700431003 WARYŃSKI

Cena	**255,40 zł**
Czas wysyłki	**24 godziny**
Numer katalogowy	**135700431003W**
Kod producenta	**135700431003W**
Kod EAN	**5902287164503**
Waga produktu z opakowaniem jednostkowym	**0.9**
Numer katalogowy części	**135700431003W**
EAN (GTIN)	**5902287164503**

Opis produktu

Przegub kierowniczy 95mm - 24x1,5 135700431003 WARYŃSKI [135700431003W]



Przegub kątowy kulowy gwint wewnętrzny 24x1.5 135700431003 WARYŃSKI

Indeksy zamienne:

- 135700430712

135700431003W

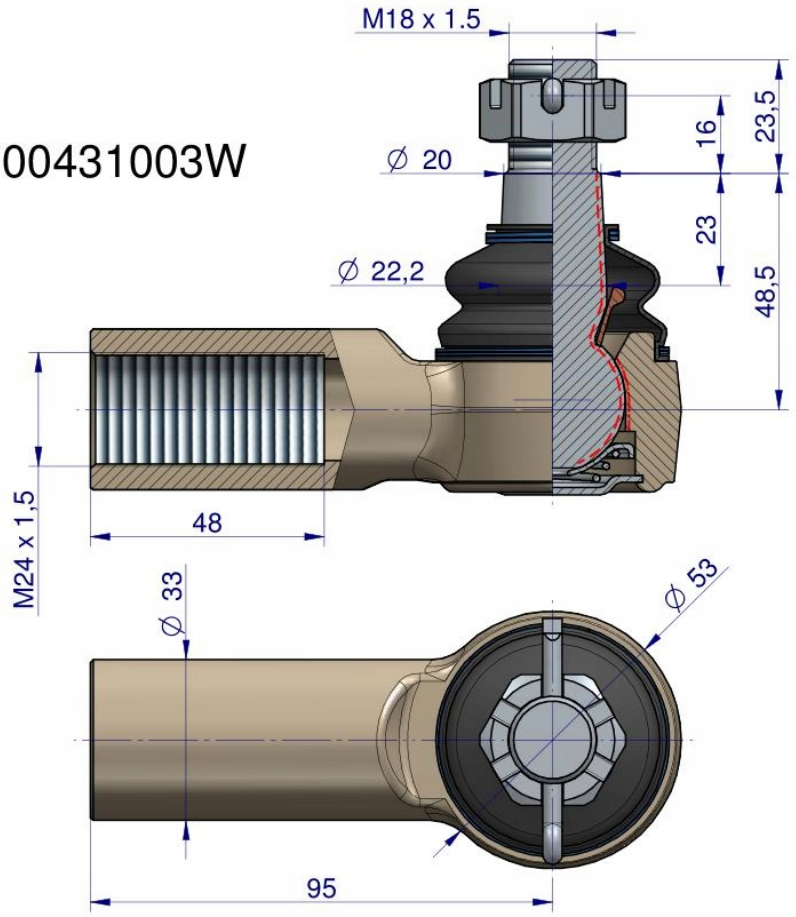

Origin WARYŃSKI