Dane aktualne na dzień: 26-11-2026 08:16

Link do produktu: https://utih.pl/przegub-kierowniczy-83932649-warynski-p-37232.html



# Przegub kierowniczy 83932649 WARYŃSKI

| | |
|---|---|
| Cena | **133,90 zł** |
| Czas wysyłki | **24 godziny** |
| Numer katalogowy | **83932649W** |
| Kod producenta | **83932649W** |
| Kod EAN | **5902287163643** |
| Waga produktu z opakowaniem jednostkowym | **1.05** |
| Numer katalogowy części | **83932649W** |
| EAN (GTIN) | **5902287163643** |

## Opis produktu

# Przegub kierowniczy 83932649 WARYŃSKI [83932649W]





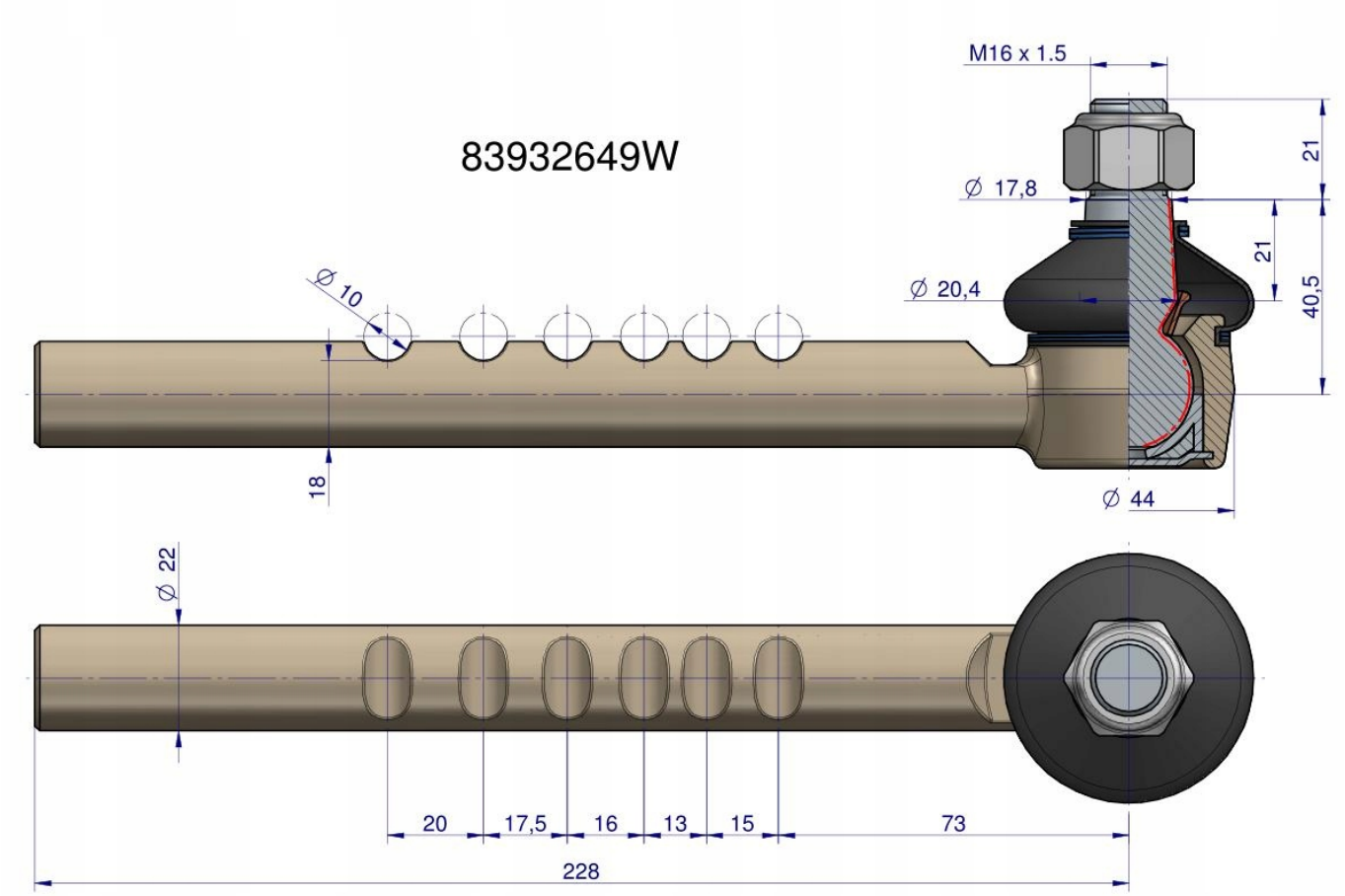


Origin WARYŃSKI