Dane aktualne na dzień: 26-11-2026 08:17

Link do produktu: https://utih.pl/przegub-kierowniczy-81822050-warynski-p-37193.html



Przegub kierowniczy 81822050 WARYŃSKI

Cena	**134,80 zł**
Czas wysyłki	**24 godziny**
Numer katalogowy	**81822050W**
Kod producenta	**81822050W**
Kod EAN	**5902287163544**
Waga produktu z opakowaniem jednostkowym	**1.75**
Numer katalogowy części	**81822050W**
EAN (GTIN)	**5902287163544**

Opis produktu

Przegub kierowniczy 81822050 WARYŃSKI [81822050W]





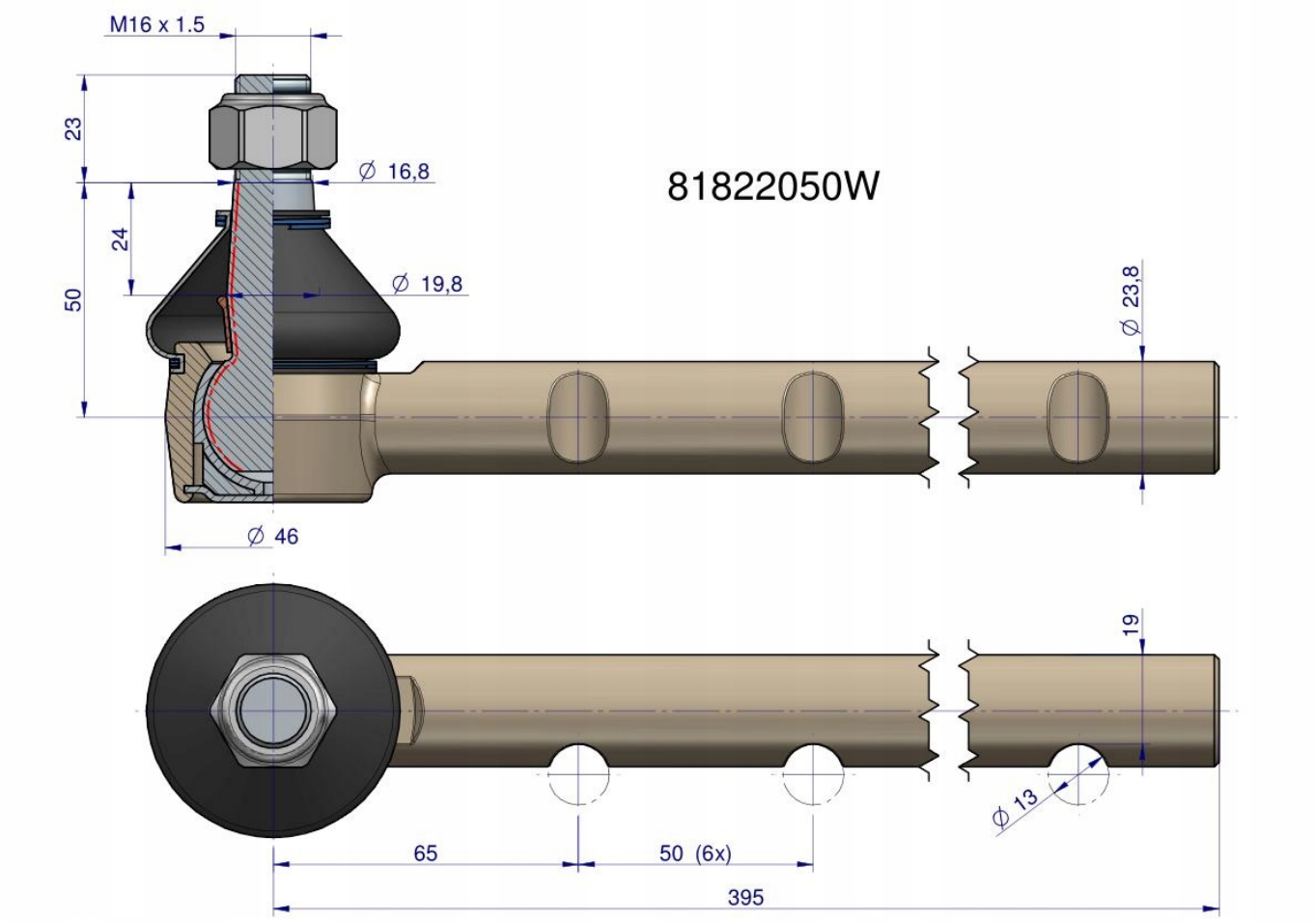

Origin WARYŃSKI