Dane aktualne na dzień: 27-11-2026 10:41

Link do produktu: https://utih.pl/przegub-kierowniczy-78-case-1537872c1-warynski-p-37203.html



Przegub kierowniczy 7/8" Case 1537872C1 WARYŃSKI

Cena	**110,80 zł**
Czas wysyłki	**24 godziny**
Numer katalogowy	**1537872C1W**
Kod producenta	**1537872C1W**
Kod EAN	**5902287163896**
Waga produktu z opakowaniem jednostkowym	**0.6**
Numer katalogowy części	**1537872C1W**
EAN (GTIN)	**5902287163896**

Opis produktu

Przegub kierowniczy 7/8' 1537872C1 WARYŃSKI [1537872C1W]





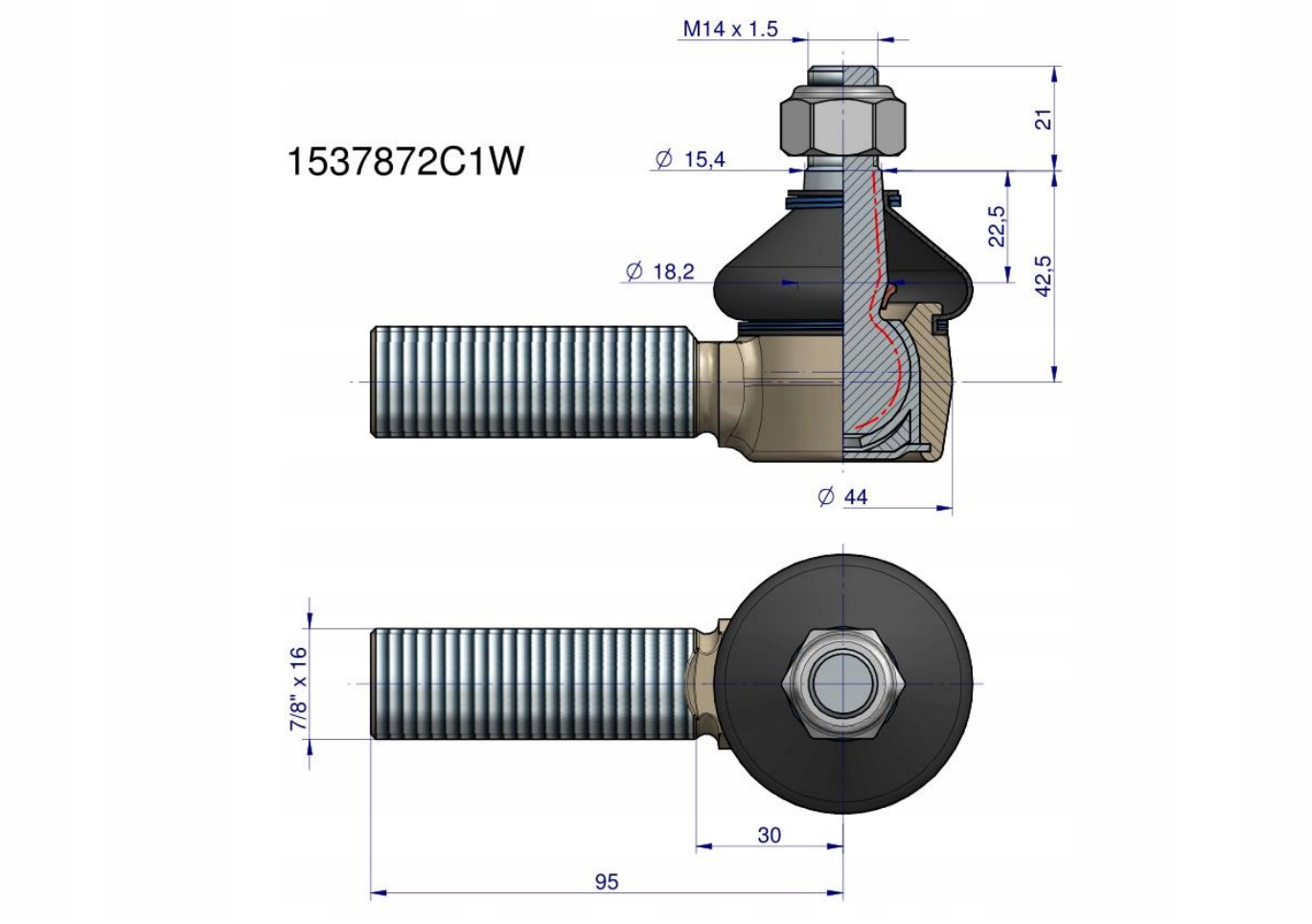

Przegub kątowy kulowy gwint zewnętrzny 7/8'' 1537872C1 WARYŃSKI