Dane aktualne na dzień: 27-11-2026 11:27

Link do produktu: https://utih.pl/przegub-kierowniczy-67mm-m18x15-1809676m91-warynski-p-38579.html



Przegub kierowniczy 67mm- M18x1.5 1809676M91 WARYŃSKI

Cena	**199,50 zł**
Czas wysyłki	**24 godziny**
Numer katalogowy	**1809676M91W**
Kod producenta	**1809676M91W**
Kod EAN	**5902287135107**
Waga produktu z opakowaniem jednostkowym	**0.8**
Numer katalogowy części	**1809676M91W**
EAN (GTIN)	**5902287135107**

Opis produktu

Przegub kierowniczy 67mm- M18x1,5 1809676M91 WARYŃSKI [1809676M91W]





Przegub kierowniczy 67mm- M18x1,5 1809676M91 WARYŃSKI 1809496M

Przeguby WARYŃSKI to jakość **pierwszego montażu** za przystępną cenę. Charakteryzują się **dłuższą żywotnością** dzięki podwyższonej **twardości, obniżonej chropowatości** elementów współpracujących, **dogładzaniu** kuli oraz **skręcaniu** odpowiednią siłą, przypisaną do każdego przegubu. Wyposażone są w specjalną **olejoodporną, ozonoodporną oraz odporną na działania promieni UV osłonę gumową.**

- **Gwint**: 18x1.5 [mm]
- **Rodzaj**: Kątowy
- **Długość**: 67 [mm]
- **Stożek**: 19-22 [mm]
- **Wysokość stożka**: 24 [mm]

Zastosowanie:

- **LANDINI:** 6500; 7000; 7500; 8000; 8500; 9500; 12500; 13000; 14500
- **MASSEY FERGUSON** 174; 184; 194; 1080; 1104

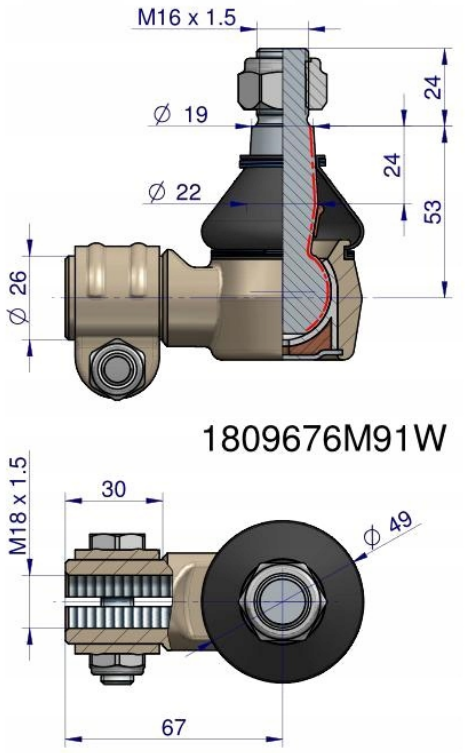

Origin WARYŃSKI