Dane aktualne na dzień: 26-11-2026 12:32

Link do produktu: https://utih.pl/przegub-kierowniczy-6-karbow-5109530-warynski-p-37196.html



Przegub kierowniczy 6 karbów 5109530 WARYŃSKI

Cena	**167,80 zł**
Czas wysyłki	**24 godziny**
Numer katalogowy	**5109530W**
Kod producenta	**5109530W**
Kod EAN	**5902287163407**
Waga produktu z opakowaniem jednostkowym	**1.9**
Numer katalogowy części	**5109530W**
EAN (GTIN)	**5902287163407**

Opis produktu

Przegub kierowniczy 6 karbów 5109530 WARYŃSKI [5109530W]





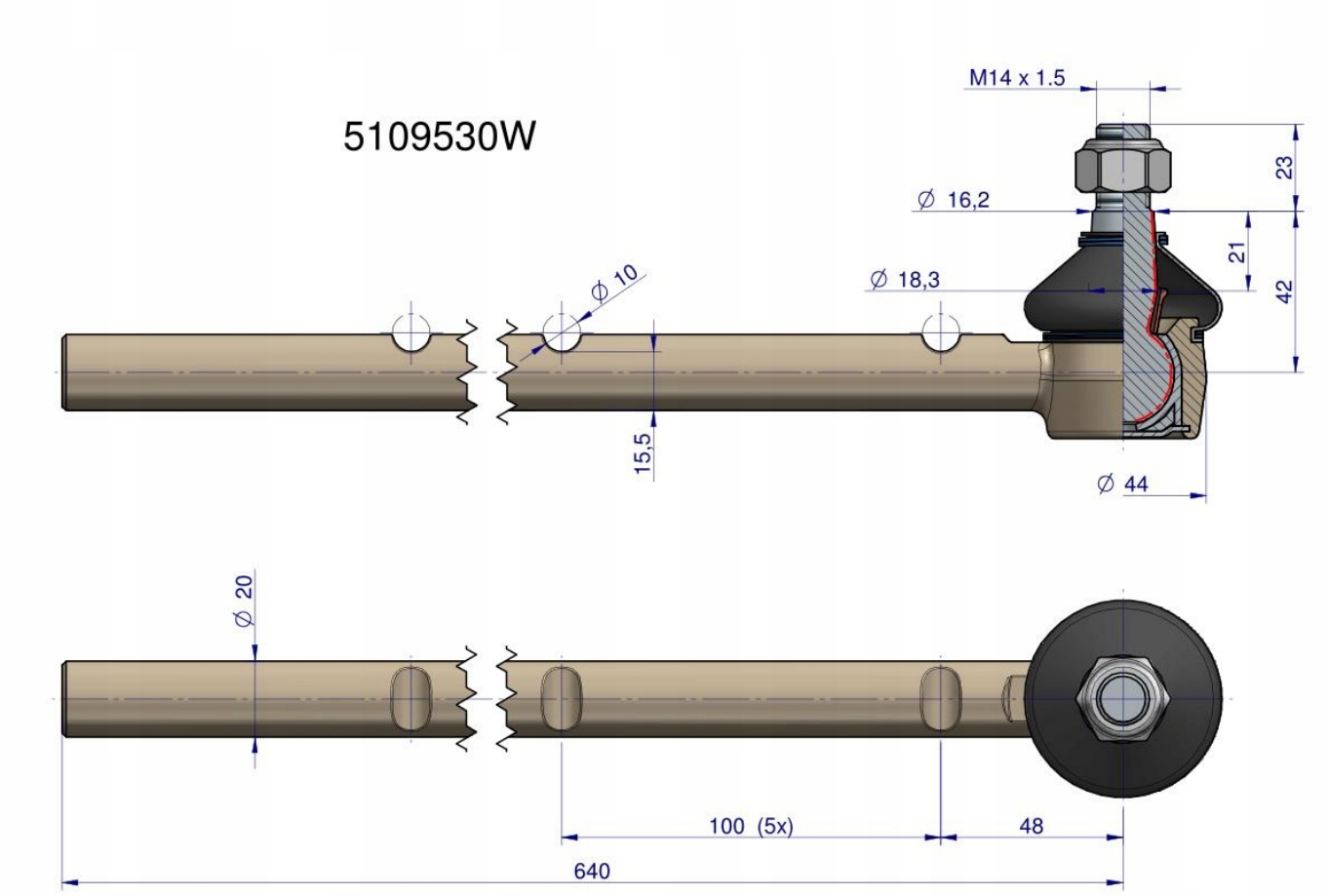

Origin WARYŃSKI