Dane aktualne na dzień: 27-11-2026 10:12

Link do produktu: https://utih.pl/przegub-kierowniczy-5178378-warynski-p-37194.html



Przegub kierowniczy 5178378 WARYŃSKI

Cena	**282,70 zł**
Czas wysyłki	**24 godziny**
Numer katalogowy	**5178378W**
Kod producenta	**5178378W**
Kod EAN	**5902287163490**
Waga produktu z opakowaniem jednostkowym	**3.5**
Numer katalogowy części	**5178378W**
EAN (GTIN)	**5902287163490**
Numer katalogowy oryginału	**5178378**

Opis produktu

Przegub kierowniczy 5178378 WARYŃSKI [5178378W]





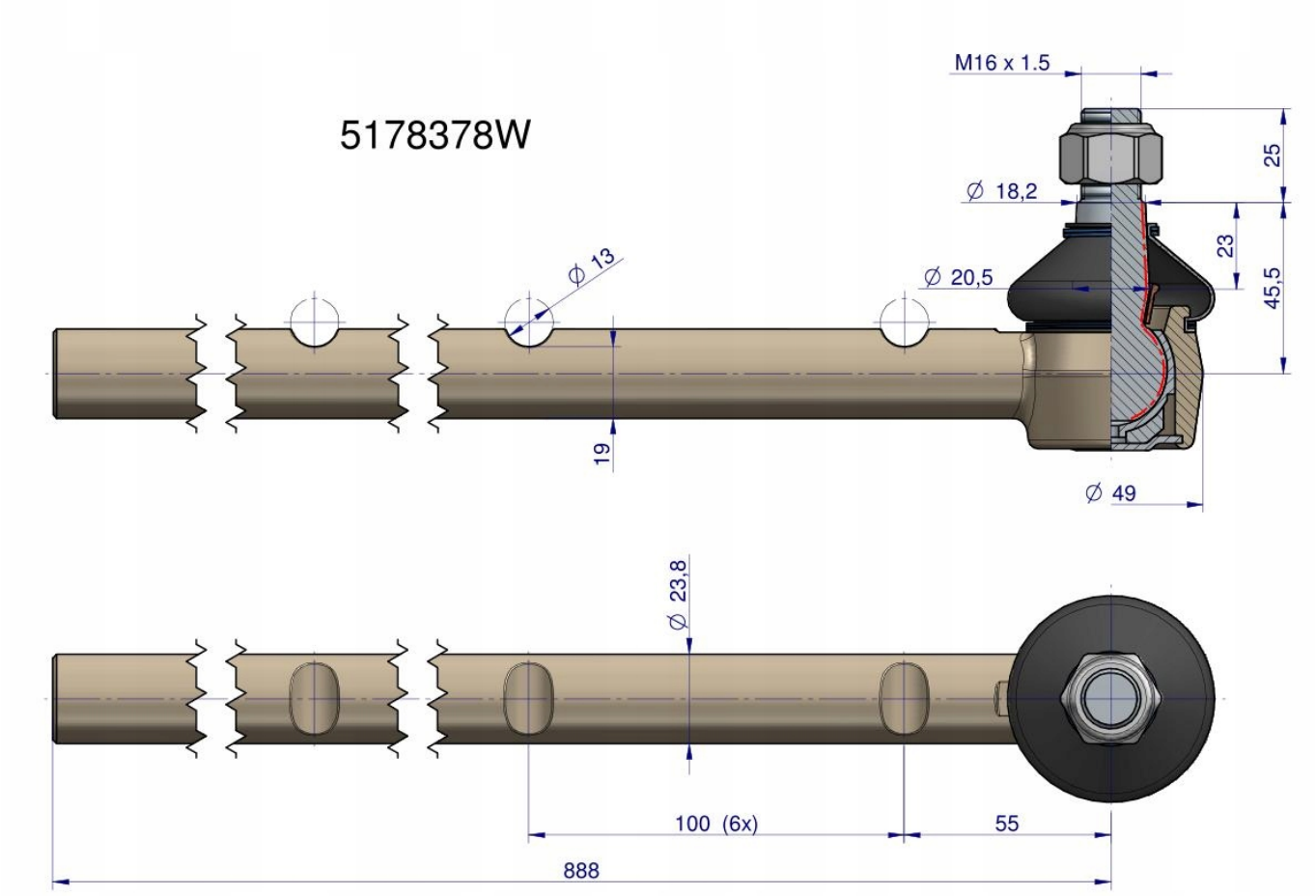

Origin WARYŃSKI