Dane aktualne na dzień: 26-11-2026 13:12

Link do produktu: https://utih.pl/przegub-kierowniczy-4-otwory-case-3224261r1-warynski-p-37270.html



Przegub kierowniczy 4-otwory Case 3224261R1 WARYŃSKI

Cena	**186,80 zł**
Czas wysyłki	**24 godziny**
Numer katalogowy	**3224261R1W**
Kod producenta	**3224261R1W**
Kod EAN	**5902287163940**
Waga produktu z opakowaniem jednostkowym	**2.3**
Numer katalogowy części	**3224261R1W**
EAN (GTIN)	**5902287163940**

Opis produktu

Przegub kierowniczy 4-otwory 3224261R1 WARYŃSKI [3224261R1W]





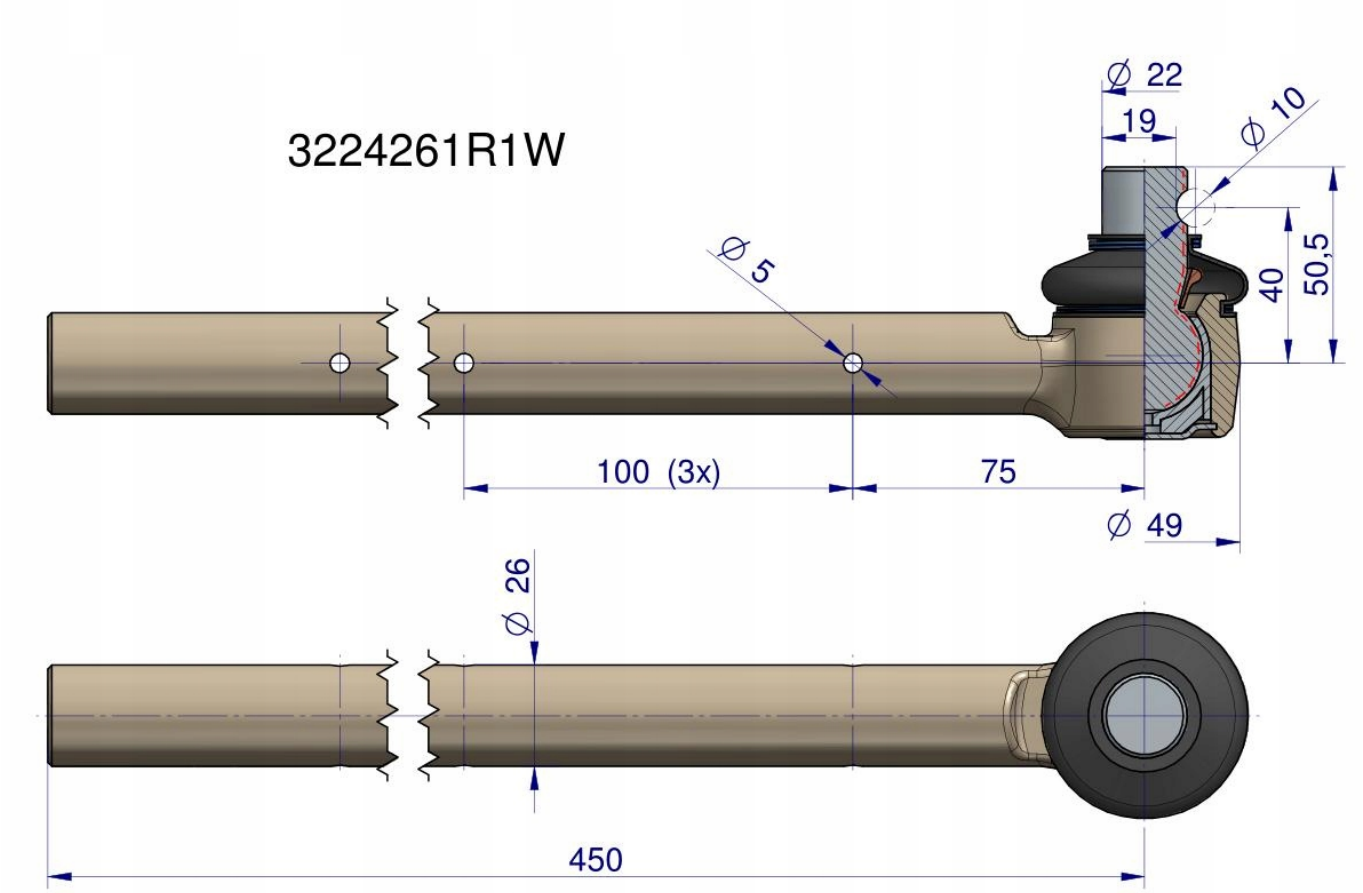

Przegub kątowy kulowy wsuwany 4-otwory 3224261R1 WARYŃSKI

Indeksy zamienne:

- 3224263R1
- 3224273R1
- MC3224261R1