Dane aktualne na dzień: 26-11-2026 07:21

Link do produktu: https://utih.pl/przegub-kierowniczy-34-83902603-warynski-p-37183.html



Przegub kierowniczy 3/4" 83902603 WARYŃSKI

Cena	**261,70 zł**
Czas wysyłki	**24 godziny**
Numer katalogowy	**83902603W**
Kod producenta	**83902603W**
Kod EAN	**5902287164251**
Waga produktu z opakowaniem jednostkowym	**0.8**
Numer katalogowy części	**83902603W**
EAN (GTIN)	**5902287164251**

Opis produktu

Przegub kierowniczy 3/4" 83902603 WARYŃSKI [83902603W]





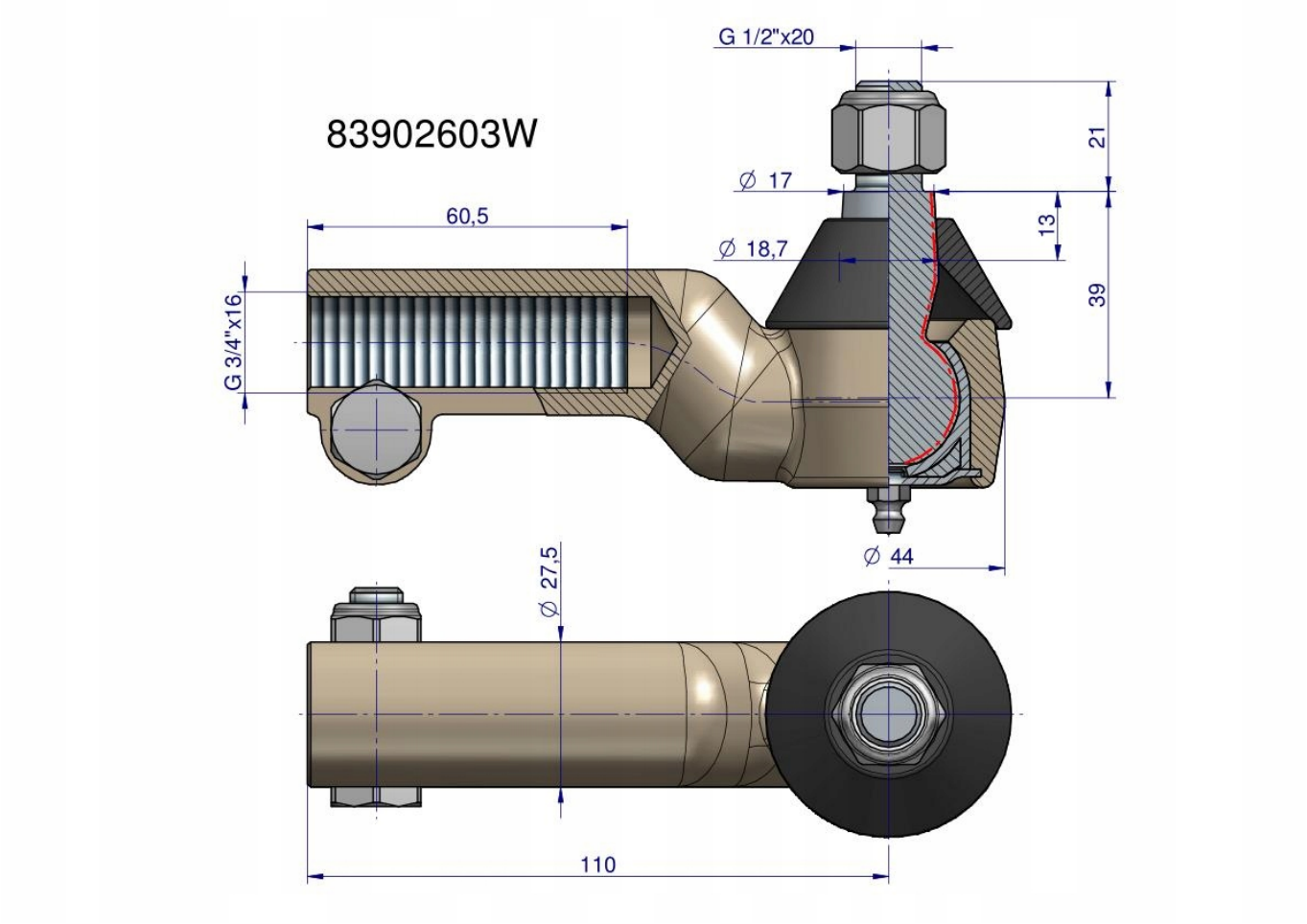

Origin WARYŃSKI