Dane aktualne na dzień: 27-11-2026 12:15

Link do produktu: https://utih.pl/przegub-kierowniczy-271mm-m22x1-5-deutz-04388223-warynski-p-37283.html



Przegub kierowniczy 271mm- M22x1,5 Deutz 04388223 WARYŃSKI

Cena	**223,20 zł**
Czas wysyłki	**24 godziny**
Numer katalogowy	**04388223W**
Kod producenta	**04388223W**
Kod EAN	**5902287102130**
Numery katalogowe zamienników	**04388223, 05046058**
Numer katalogowy oryginału	**04388223W**
Waga produktu z opakowaniem jednostkowym	**2.7**
Numer katalogowy części	**04388223W**
EAN (GTIN)	**5902287102130**

Opis produktu

Przegub kierowniczy 271mm- M22x1,5 04388223 WARYŃSKI [04388223W]




WARYŃSKI



Deutz

Indeksy zamienne:

- 04388223
- 05046058

Przegub kierowniczy 271mm- M22x1,5 04388223 WARYŃSKI

Przeguby WARYŃSKI to jakość **pierwszego montażu** za przystępną cenę. Charakteryzują się **dłuższą żywotnością** dzięki podwyższonej **twardości, obniżonej chropowatości** elementów współpracujących, **dogładzaniu** kuli oraz **skręcaniu** odpowiednią siłą, przypisaną do każdego przegubu. Wyposażone są w specjalną **olejoodporną, ozonoodporną oraz odporną na działania promieni UV osłonę gumową.**

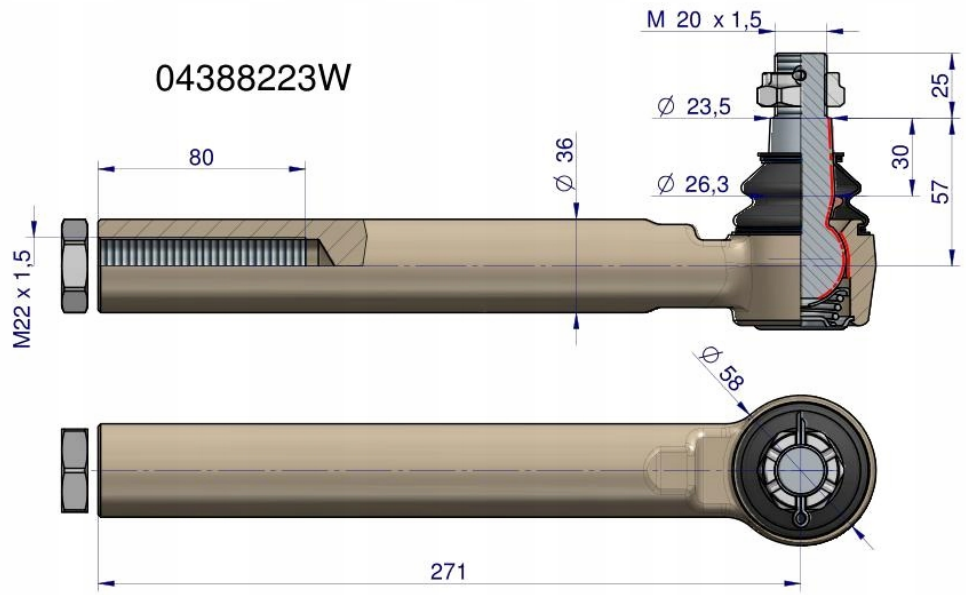

Origin WARYŃSKI