Dane aktualne na dzień: 28-11-2026 13:06

Link do produktu: https://utih.pl/przegub-kierowniczy-264mm-m24x15-3426276m1-warynski-p-38581.html



Przegub kierowniczy 264mm- M24x1.5 3426276M1 WARYŃSKI

Cena	**208,50 zł**
Czas wysyłki	**24 godziny**
Numer katalogowy	**3426276M1W**
Kod producenta	**3426276M1W**
Kod EAN	**5902287135190**
Waga produktu z opakowaniem jednostkowym	**2.55**
Numer katalogowy części	**3426276M1W**
EAN (GTIN)	**5902287135190**

Opis produktu

Przegub kierowniczy 264mm- M24x1,5 3426276M1 WARYŃSKI [3426276M1W]


WARYNSKI



Przegub kierowniczy 264mm- M24x1,5 3426276M1 WARYŃSKI

Przeguby WARYŃSKI to jakość **pierwszego montażu** za przystępną cenę. Charakteryzują się **dłuższą żywotnością** dzięki podwyższonej **twardości, obniżonej chropowatości** elementów współpracujących, **dogładzaniu** kuli oraz **skręcaniu** odpowiednią siłą, przypisaną do każdego przegubu. Wyposażone są w specjalną **olejoodporną, ozonoodporną oraz odporną na działania promieni UV osłonę gumową.**

- **Rodzaj**: Poprzeczny
- **Gwint wewnętrzny**: 24x1.5 [mm]
- **Długość**: 264 [mm]
- **Stożek**: 23,5-26,5 [mm]
- **Wysokość stożka**: 30 [mm]

Zastosowanie:

- **LANDINI** 12500; 14500; 16500; 17500; 19000; 19500
- **MASSEY FERGUSON** 1114; 1134; 3125; 3610; 3630; 3635; 3650; 3655; 3670; 3680; 3690

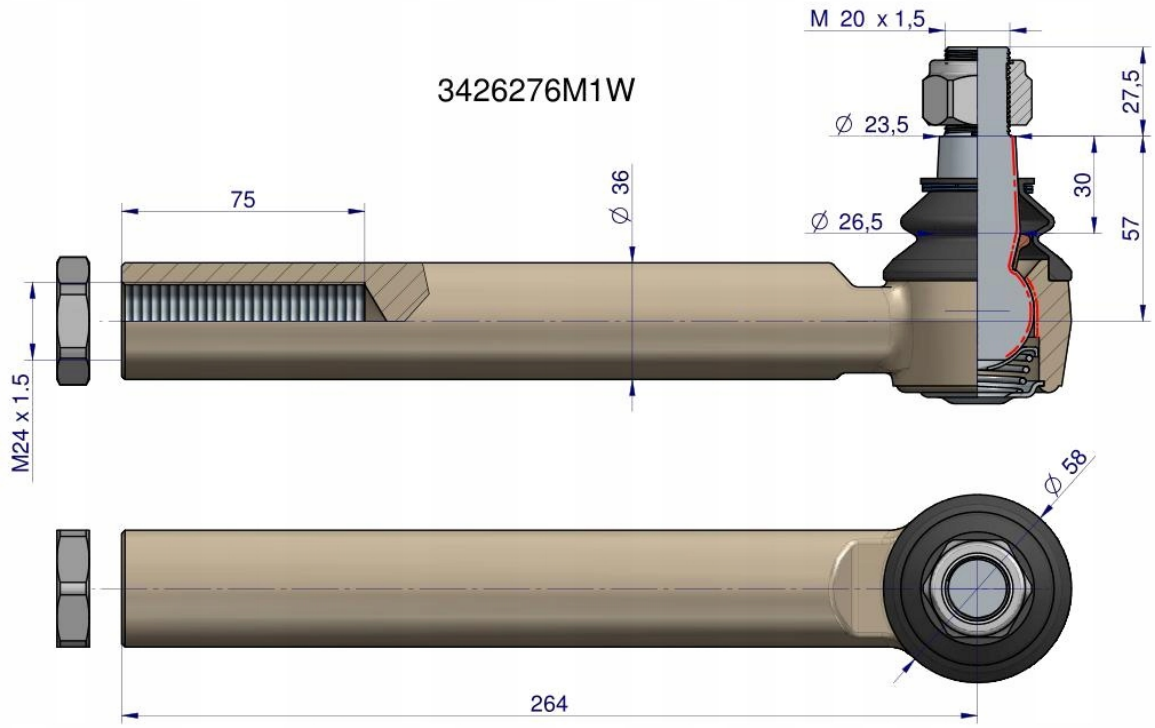

Origin WARYŃSKI