Dane aktualne na dzień: 27-11-2026 12:04

Link do produktu: https://utih.pl/przegub-kierowniczy-230mm-m22x15-m28x15-3957095-warynski-p-37227.html



Przegub kierowniczy 230mm- M22x1.5; M28x1.5 3957095 WARYŃSKI

Cena	**322,40 zł**
Czas wysyłki	**24 godziny**
Numer katalogowy	**3957095W**
Kod producenta	**3957095W**
Kod EAN	**5902287164237**
Waga produktu z opakowaniem jednostkowym	**1.95**
Numer katalogowy części	**3957095W**
EAN (GTIN)	**5902287164237**

Opis produktu

Przegub kierowniczy 230mm- M22x1.5; M28x1.5 3957095 WARYŃSKI [3957095W]





3957095W

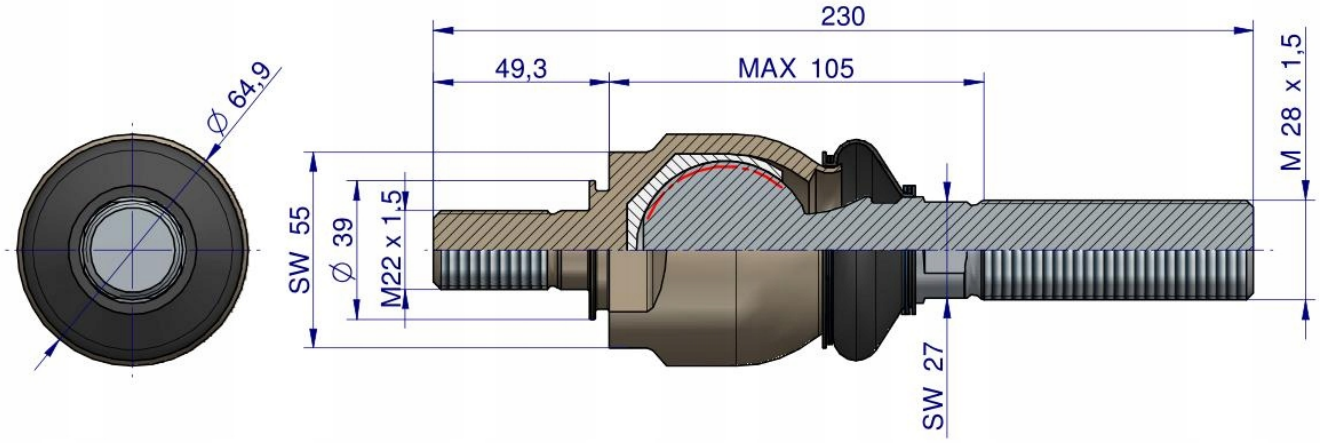

Origin WARYŃSKI