Dane aktualne na dzień: 27-11-2026 12:16

Link do produktu: https://utih.pl/przegub-kierowniczy-225mm-m28x15-al160203-warynski-p-38578.html



Przegub kierowniczy 225mm- M28x1.5 AL160203 WARYŃSKI

Cena	**293,10 zł**
Czas wysyłki	**24 godziny**
Numer katalogowy	**AL160203W**
Kod producenta	**AL160203W**
Kod EAN	**5902287134889**
Waga produktu z opakowaniem jednostkowym	**2.95**
Numer katalogowy części	**AL160203W**
EAN (GTIN)	**5902287134889**

Opis produktu

Przegub kierowniczy 225mm- M28x1,5 AL160203 WARYŃSKI [AL160203W]





Przegub kierowniczy 225mm- M28x1,5 AL160203 WARYŃSKI

Przeguby WARYŃSKI to jakość **pierwszego montażu** za przystępną cenę. Charakteryzują się **dłuższą żywotnością** dzięki podwyższonej **twardości, obniżonej chropowatości** elementów współpracujących, **dogładzaniu** kuli oraz **skręcaniu** odpowiednią siłą, przypisaną do każdego przegubu. Wyposażone są w specjalną **olejoodporną, ozonoodporną oraz odporną na działania promieni UV osłonę gumową.**

- **Rodzaj**: Poprzeczny
- **Gwint wewnętrzny**: 28x1.5 [mm]
- **Długość**: 225 [mm]
- **Stożek**: 28,8-32,3 [mm]
- **Wysokość stożka**: 35 [mm]

Zastosowanie: **JOHN DEERE:** 745; 750; 6820; 6830; 6920; 6920S; 6930

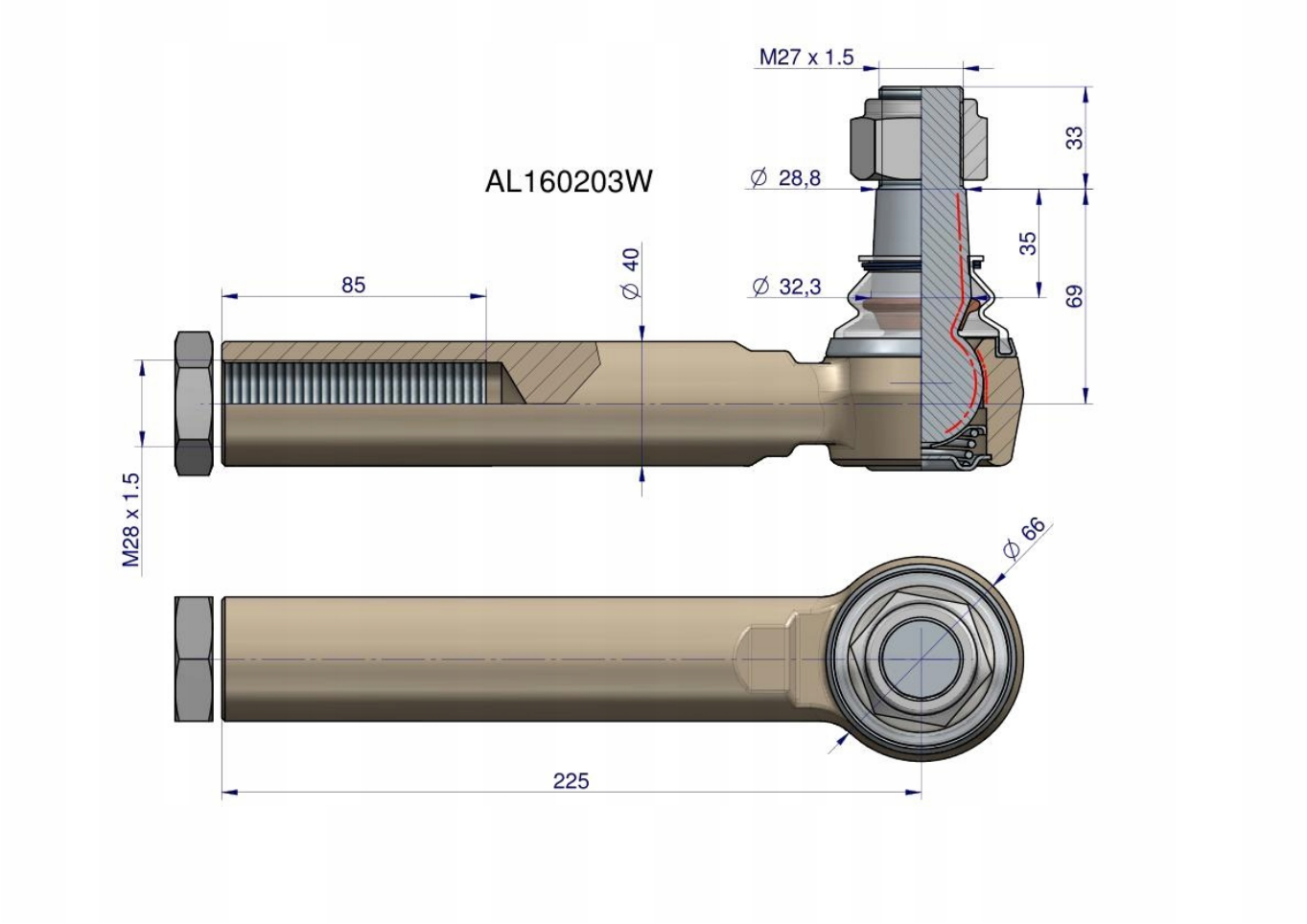

Origin WARYŃSKI