Dane aktualne na dzień: 27-11-2026 12:05

Link do produktu: https://utih.pl/przegub-kierowniczy-208mm-m22x1-5-m24x1-5-247522a1-warynski-p-36159.html



Przegub kierowniczy 208mm- M22x1,5; M24x1,5 247522A1 WARYŃSKI

Cena	**177,30 zł**
Czas wysyłki	**24 godziny**
Numer katalogowy	**247522A1W**
Kod producenta	**247522A1W**
Kod EAN	**5902287102109**
Waga produktu z opakowaniem jednostkowym	**1.35**
Numer katalogowy części	**247522A1W**
EAN (GTIN)	**5902287102109**

Opis produktu

Przegub kierowniczy 208mm- M22x1,5; M24x1,5 247522A1 WARYŃSKI [247522A1W]


WARYNSKI

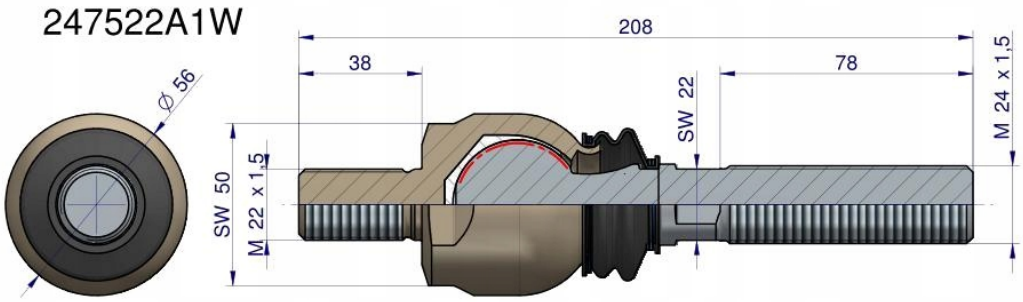
247522A1W
208
38
78
Ø 56
SW 50
M 22 x 1,5
SW 22
M 24 x 1,5


WARYŃSKI



Przegub kierowniczy 210mm - M22x1;5 - 24x1;5 04415654 Deutz Case Landini Massey Ferguson WARYŃSKI

Origin WARYŃSKI