Dane aktualne na dzień: 27-11-2026 12:03

Link do produktu: https://utih.pl/przegub-kierowniczy-178mm-m18-3429173m3-warynski-p-34393.html



Przegub kierowniczy 178mm M18 3429173M3 WARYŃSKI

Cena	**137,60 zł**
Czas wysyłki	**24 godziny**
Numer katalogowy	**3429173M3W**
Kod producenta	**3429173M3W**
Kod EAN	**5902287101669**
Numer katalogowy oryginału	**SHP009KR**
Waga produktu z opakowaniem jednostkowym	**1.2**
Numer katalogowy części	**3429173M3W**
EAN (GTIN)	**5902287101669**

Opis produktu

Przegub kierowniczy 178mm- M18x1,5 3429173M3 WARYŃSKI


WARYNSKI


WARYNSKI


WARYNSKI

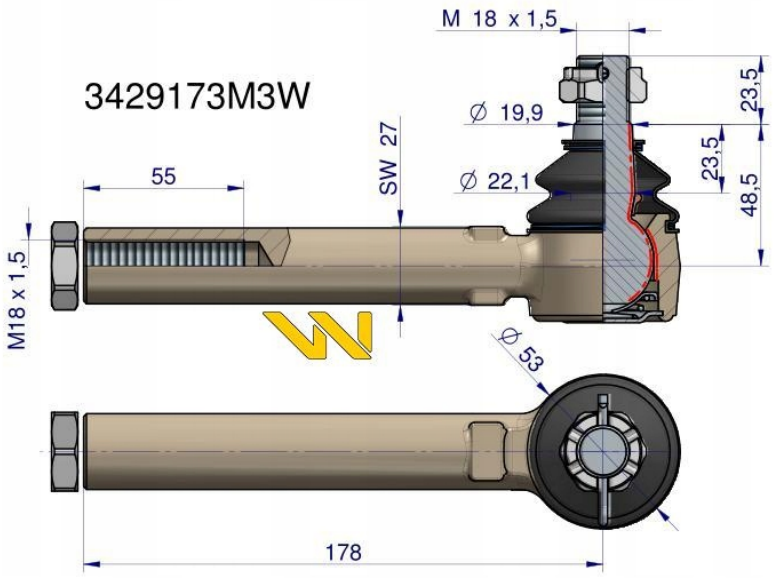

Przegub kierowniczy 3429173M3 Massey Ferguson WARYŃSKI