Dane aktualne na dzień: 27-11-2026 18:15

Link do produktu: https://utih.pl/przegub-kierowniczy-175mm-m18-3428955m1-warynski-p-34400.html



Przegub kierowniczy 175mm M18 3428955M1 WARYŃSKI

Cena	**166,40 zł**
Czas wysyłki	**24 godziny**
Numer katalogowy	**3428955M1W**
Kod producenta	**3428955M1W**
Kod EAN	**5902287101591**
Waga produktu z opakowaniem jednostkowym	**1.23**
Numer katalogowy części	**3428955M1W**
EAN (GTIN)	**5902287101591**

Opis produktu

Przegub kierowniczy 175mm- M18x1,5 3428955M1 WARYŃSKI


WARYŃSKI


WARYNSKI


WARYNSKI

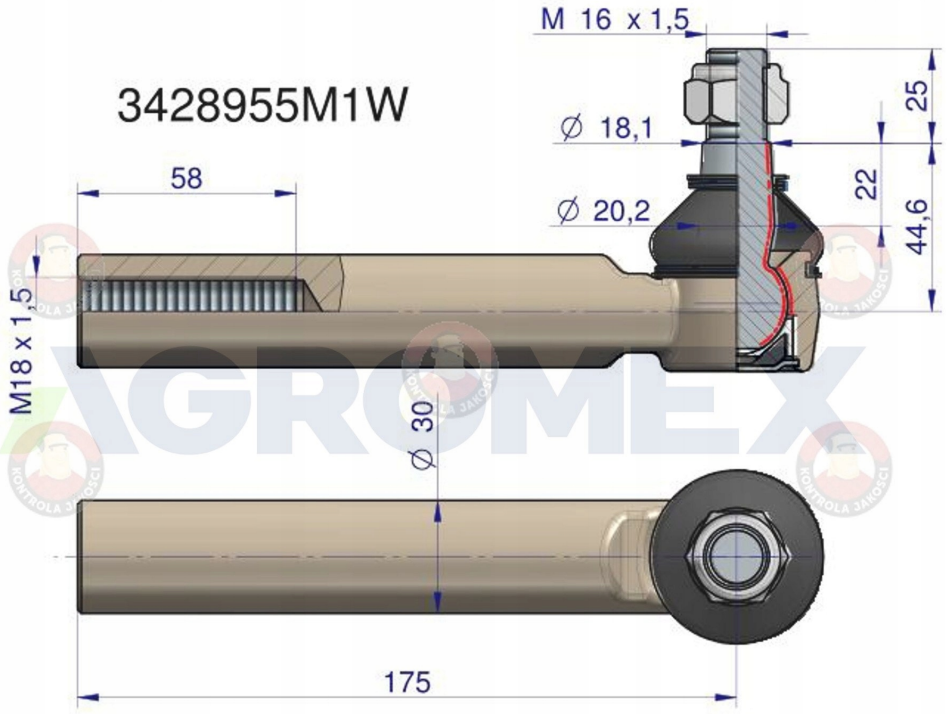

PRZEGUB KIEROWNICZY 175MM - M18X1,5 3428955M1 WARYŃSKI

Przeguby WARYŃSKI to jakość **pierwszego montażu** za przystępną cenę. Charakteryzują się **dłuższą żywotnością** dzięki podwyższonej **twardości, obniżonej chropowatości** elementów współpracujących, **dogładzaniu** kuli oraz **skręcaniu** odpowiednią siłą, przypisaną do każdego przegubu. Wyposażone są w specjalną **olejoodporną, ozonoodporną oraz odporną na działania promieni UV osłonę gumową.**

Origin WARYŃSKI