Dane aktualne na dzień: 28-11-2026 13:06

Link do produktu: https://utih.pl/przegub-kierowniczy-175-5-m20-m18-3426312m1-waryns-p-34401.html



# Przegub kierowniczy 175,5 M20 M18 3426312M1 WARYŃS

| | |
|---|---|
| Cena | **141,90 zł** |
| Czas wysyłki | **24 godziny** |
| Numer katalogowy | **3426312M1W** |
| Kod producenta | **3426312M1W** |
| Kod EAN | **5902287101584** |
| Numery katalogowe zamienników | **04376785** |
| Numer katalogowy oryginału | **3426312M1** |
| Waga produktu z opakowaniem jednostkowym | **0.95** |
| Numer katalogowy części | **3426312M1W** |
| EAN (GTIN) | **5902287101584** |

## Opis produktu

# Przegub kierowniczy 175,5mm- M20x1,5; M18x1,5 3426312M1 WARYŃSKI




WARYŃSKI



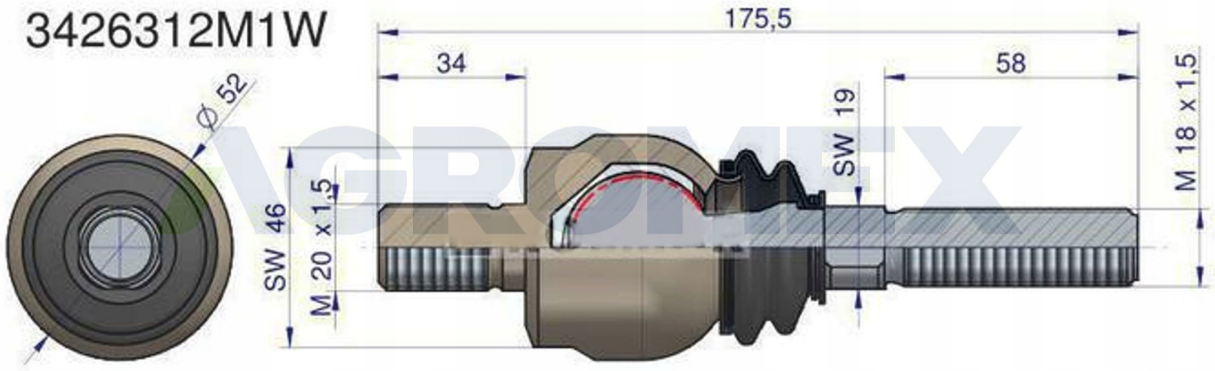


**PRZEGUB KIEROWNICZY 175,5MM- M20X1,5; M18X1,5 WARYŃSKI**

**Przeguby WARYŃSKI** to jakość **pierwszego montażu** za przystępną cenę. Charakteryzują się **dłuższą żywotnością** dzięki podwyższonej **twardości, obniżonej chropowatości** elementów współpracujących, **dogładzaniu** kuli oraz **skręcaniu** odpowiednią siłą, przypisaną do każdego przegubu. Wyposażone są w specjalną **olejoodporną, ozonoodporną oraz odporną na działania promieni UV osłonę gumową.**