Dane aktualne na dzień: 27-11-2026 12:11

Link do produktu: https://utih.pl/przegub-kierowniczy-173mm-m18x1-5-137048a1-warynski-p-36152.html



Przegub kierowniczy 173mm- M18x1,5 137048A1 WARYŃSKI

Cena	**177,30 zł**
Czas wysyłki	**24 godziny**
Numer katalogowy	**137048A1W**
Kod producenta	**137048A1W**
Kod EAN	**5902287135299**
Waga produktu z opakowaniem jednostkowym	**1.2**
Numer katalogowy części	**137048A1W**
EAN (GTIN)	**5902287135299**

Opis produktu

Przegub kierowniczy 173mm- M18x1,5 137048A1 WARYŃSKI


WARYNSKI

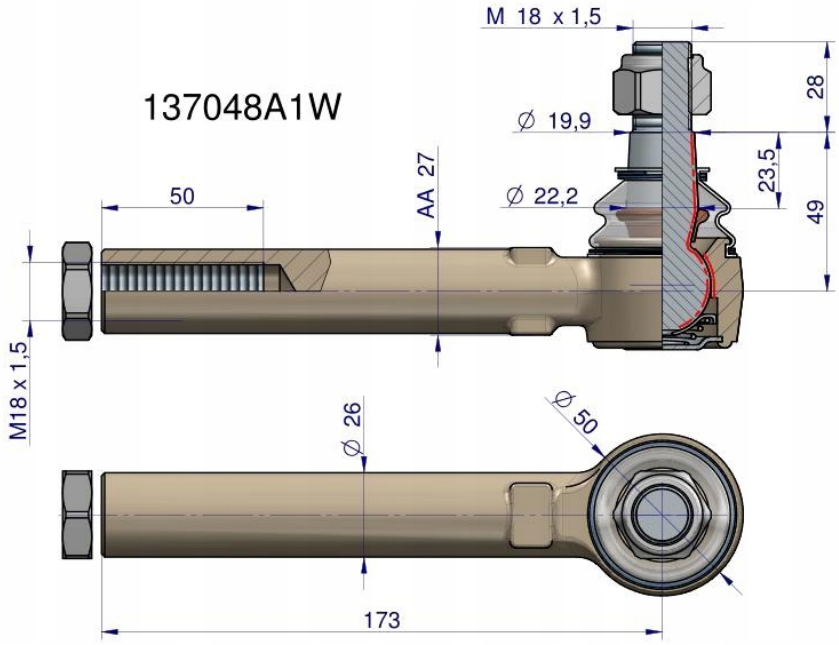
137048A1W
M 18 x 1,5
28
Ø 19,9
23,5
AA 27
Ø 22,2
49
50
M18 x 1,5
Ø 26
Ø 50
173



Przegub kierowniczy 173mm- M18x1,5 137048A1 WARYŃSKI

Przeguby WARYŃSKI to jakość **pierwszego montażu** za przystępną cenę. Charakteryzują się **dłuższą żywotnością** dzięki podwyższonej **twardości, obniżonej chropowatości** elementów współpracujących, **dogładzaniu** kuli oraz **skręcaniu** odpowiednią siłą, przypisaną do każdego przegubu. Wyposażone są w specjalną **olejoodporną, ozonoodporną oraz odporną na działania promieni UV osłonę gumową.**

Origin WARYŃSKI