Dane aktualne na dzień: 27-11-2026 12:16

Link do produktu: https://utih.pl/przegub-kierowniczy-140mm-m30x1-5-case-3229222r91-warynski-p-37218.html



Przegub kierowniczy 140mm - M30x1,5 Case 3229222R91 WARYŃSKI

Cena	**282,70 zł**
Czas wysyłki	**24 godziny**
Numer katalogowy	**3229222R91W**
Kod producenta	**3229222R91W**
Kod EAN	**5902287162707**
Waga produktu z opakowaniem jednostkowym	**2.85**
Numer katalogowy części	**3229222R91W**
EAN (GTIN)	**5902287162707**

Opis produktu

Przegub kierowniczy 140mm - M30x1,5 3229222R91 WARYŃSKI [3229222R91W]



Przegub kątowy kulowy gwint zewnętrzny M30 x 1.5 L 3229222R91 WARYŃSKI

- 38702030

3229222R91W

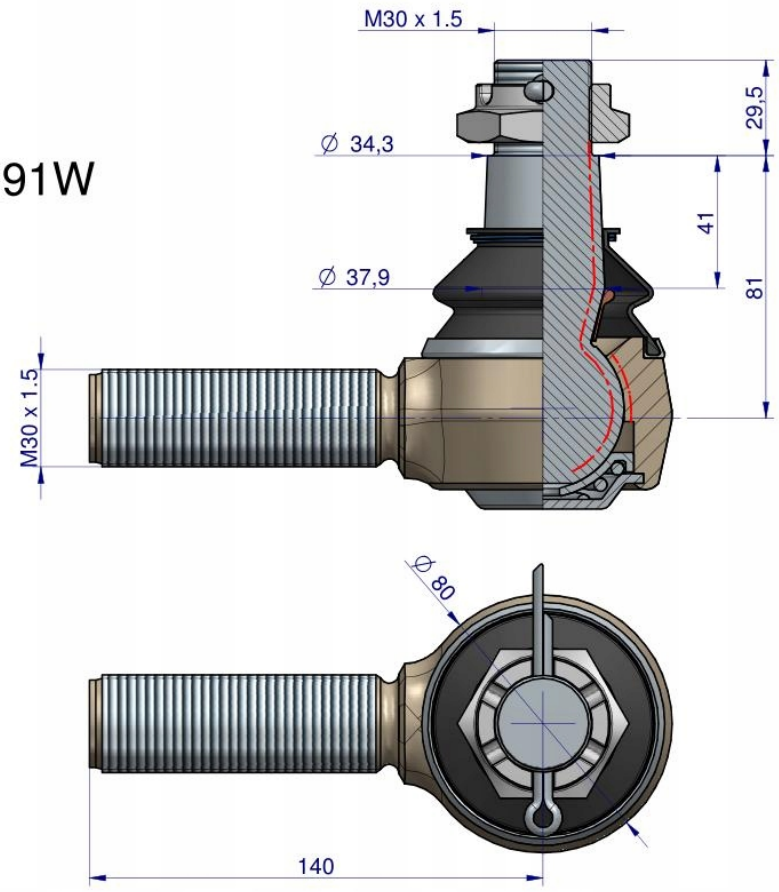

Origin WARYŃSKI