Dane aktualne na dzień: 27-11-2026 12:14

Link do produktu: https://utih.pl/przegub-kierowniczy-115mm-m24x1-5-al37523-warynski-p-36132.html



Przegub kierowniczy 115mm- M24x1,5 AL37523 WARYŃSKI

Cena	**168,30 zł**
Czas wysyłki	**24 godziny**
Numer katalogowy	**AL37523W**
Kod producenta	**AL37523W**
Kod EAN	**5902287134971**
Waga produktu z opakowaniem jednostkowym	**1.3**
Numer katalogowy części	**AL37523W**
EAN (GTIN)	**5902287134971**

Opis produktu

Przegub kierowniczy 115mm- M24x1,5 AL37523 WARYŃSKI





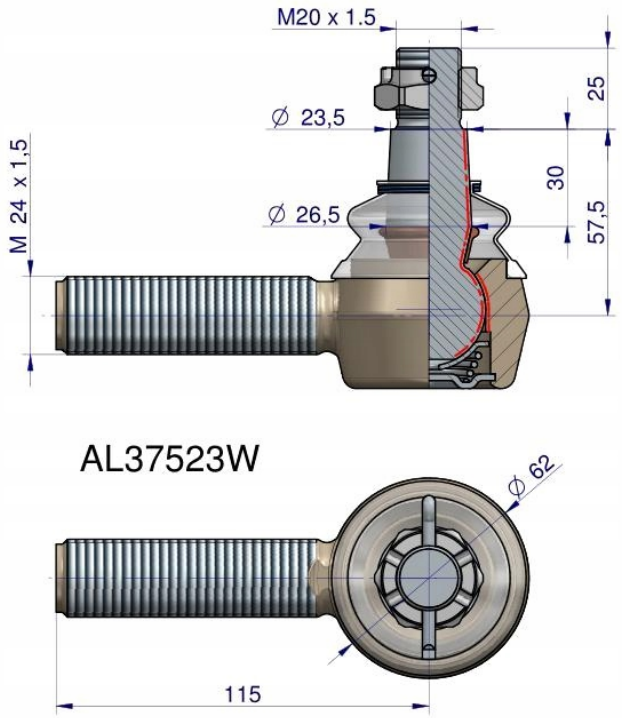

Przegub kierowniczy 115mm- M24x1,5 AL37523 WARYŃSKI

Przeguby WARYŃSKI to jakość pierwszego montażu za przystępną cenę. Charakteryzują się dłuższą żywotnością dzięki podwyższonej twardości, obniżonej chropowatości elementów współpracujących, dogładzaniu kuli oraz skręcaniu odpowiednią siłą, przypisaną do każdego przegubu. Wyposażone są w specjalną olejoodporną, ozonoodporną oraz odporną na działania promieni UV osłonę gumową.