Dane aktualne na dzień: 26-11-2026 08:49

Link do produktu: https://utih.pl/przegub-kierowniczy-114-83957771-warynski-p-37208.html



Przegub kierowniczy 1.1/4" 83957771 WARYŃSKI

Cena	**213,30 zł**
Czas wysyłki	**24 godziny**
Numer katalogowy	**83957771W**
Kod producenta	**83957771W**
Kod EAN	**5902287164077**
Waga produktu z opakowaniem jednostkowym	**2.95**
Numer katalogowy części	**83957771W**
EAN (GTIN)	**5902287164077**

Opis produktu

Przegub kierowniczy 1.1/4" 83957771 WARYŃSKI [83957771W]




WARTNER

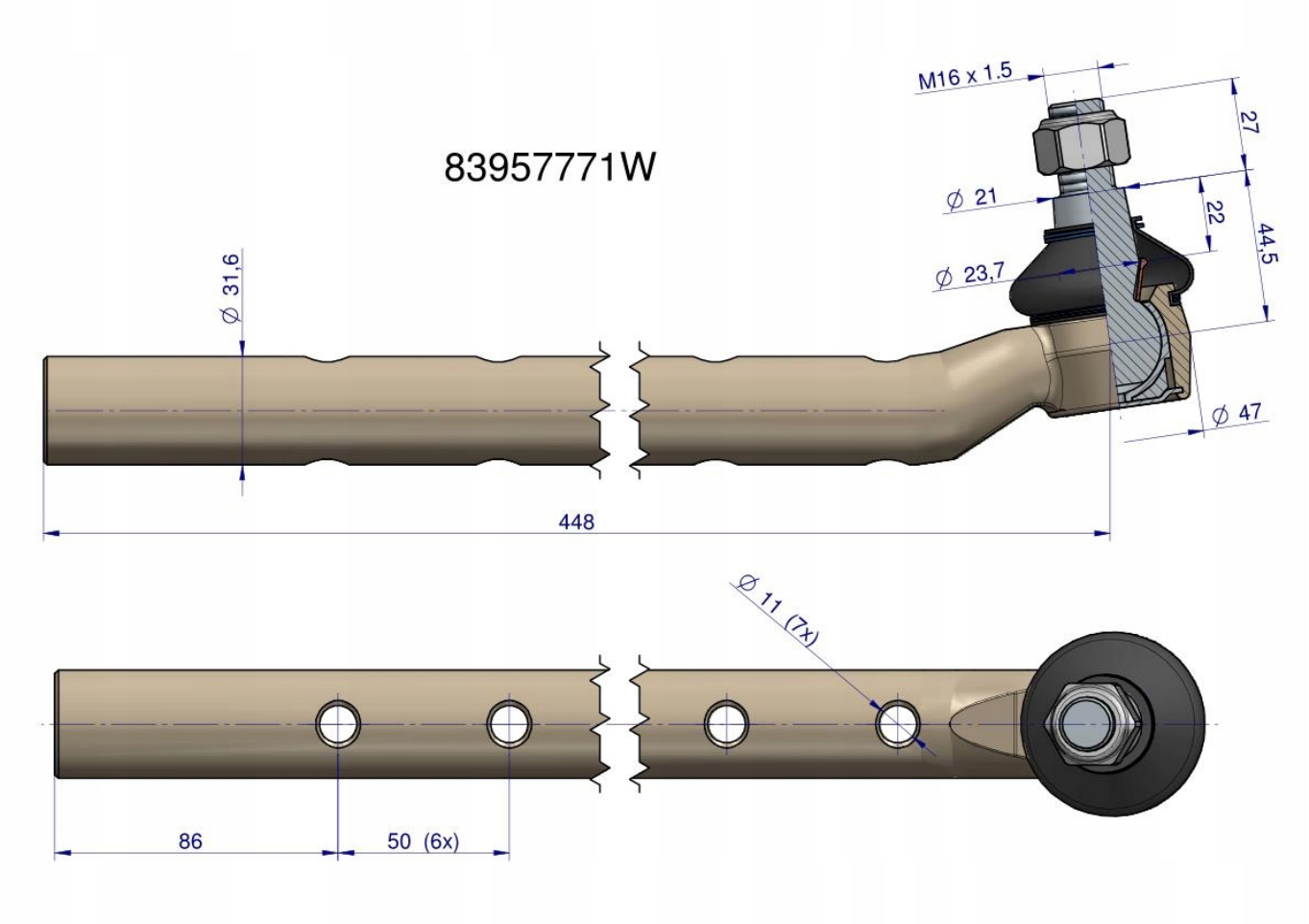

Przegub kierowniczy 1.1/4" 83957771 WARYŃSKI

Indeksy zamienne:

- 83957771
- E3NN3229AC
- E3NN3278AB

Przeguby WARYŃSKI to jakość **pierwszego montażu** za przystępną cenę. Charakteryzują się **dłuższą żywotnością** dzięki podwyższonej **twardości, obniżonej chropowatości** elementów współpracujących, **dogładzaniu** kuli oraz **skręcaniu** odpowiednią siłą, przypisaną do każdego przegubu. Wyposażone są w specjalną **olejoodporną, ozonoodporną oraz odporną na działania promieni UV osłonę gumową.**