Dane aktualne na dzień: 26-04-2026 12:50

Link do produktu: https://utih.pl/przegub-kierowniczy-110mm-m22x1-5-133743002-warynski-p-36139.html

# Przegub kierowniczy 110mm- M22x1,5 133743002 WARYŃSKI

| | |
|---|---|
| Cena | **185,50 zł** |
| Numer katalogowy | **133743002W** |
| Kod producenta | **133743002W** |
| Kod EAN | **5902287135077** |
| Numery katalogowe zamienników | **133743002** |
| Waga produktu z opakowaniem jednostkowym | **1.45** |
| Numer katalogowy części | **133743002W** |
| EAN (GTIN) | **5902287135077** |

## Opis produktu

# Przegub kierowniczy 110mm- M22x1,5 133743002 WARYŃSKI

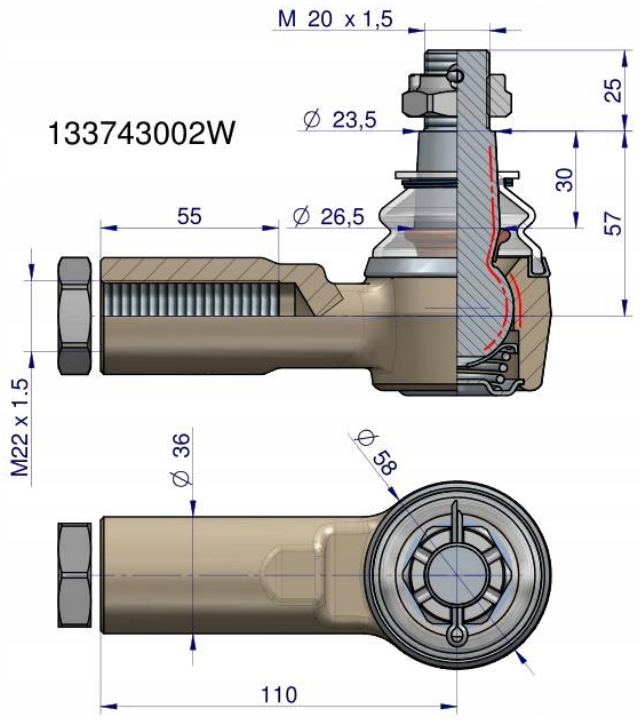


**Przegub kierowniczy 110mm- M22x1,5 133743002 WARYŃSKI**

**Przeguby WARYŃSKI to jakość pierwszego montażu za przystępną cenę. Charakteryzują się dłuższą żywotnością dzięki podwyższonej twardości, obniżonej chropowatości elementów współpracujących, dogładzaniu kuli oraz skręcaniu odpowiednią siłą, przypisaną do każdego przegubu. Wyposażone są w specjalną olejoodporną, ozonoodporną oraz odporną na działania promieni UV osłonę gumową.**