Dane aktualne na dzień: 12-03-2026 03:08

Link do produktu: https://utih.pl/przegub-kierowniczy-110mm-m22x1-5-133743002-warynski-p-36139.html

Przegub kierowniczy 110mm- M22x1,5 133743002 WARYŃSKI

Cena	**185,50 zł**
Numer katalogowy	**133743002W**
Kod producenta	**133743002W**
Kod EAN	**5902287135077**
EAN (GTIN)	**5902287135077**
Numery katalogowe zamienników	**133743002**
Numer katalogowy części	**133743002W**
Waga produktu z opakowaniem jednostkowym	**1.45**

Opis produktu

Przegub kierowniczy 110mm- M22x1,5 133743002 WARYŃSKI

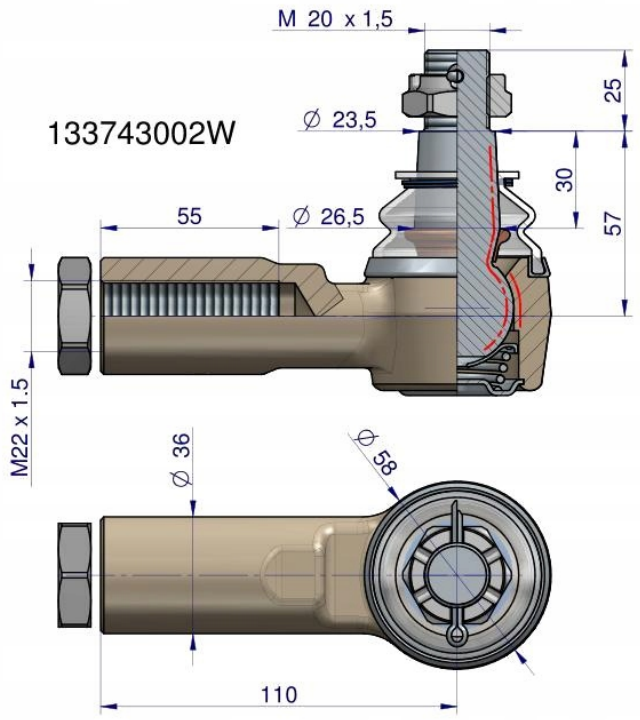

Przegub kierowniczy 110mm- M22x1,5 133743002 WARYŃSKI

Przeguby WARYŃSKI to jakość pierwszego montażu za przystępną cenę. Charakteryzują się dłuższą żywotnością dzięki podwyższonej twardości, obniżonej chropowatości elementów współpracujących, dogładzaniu kuli oraz skręcaniu odpowiednią siłą, przypisaną do każdego przegubu. Wyposażone są w specjalną olejoodporną, ozonoodporną oraz odporną na działania promieni UV osłonę gumową.