Dane aktualne na dzień: 27-11-2026 12:11

Link do produktu: https://utih.pl/przegub-kierowniczy-100mm-m22x1-5-83930053-warynski-p-38229.html



Przegub kierowniczy 100mm-M22x1,5 83930053 WARYŃSKI

Cena	**105,10 zł**
Czas wysyłki	**24 godziny**
Numer katalogowy	**83930053W**
Kod producenta	**83930053W**
Kod EAN	**5902287135312**
Waga produktu z opakowaniem jednostkowym	**0.65**
Numer katalogowy części	**83930053W**
EAN (GTIN)	**5902287135312**

Opis produktu

Przegub kierowniczy 100mm-M22x1,5 83930053 WARYŃSKI [83930053W]





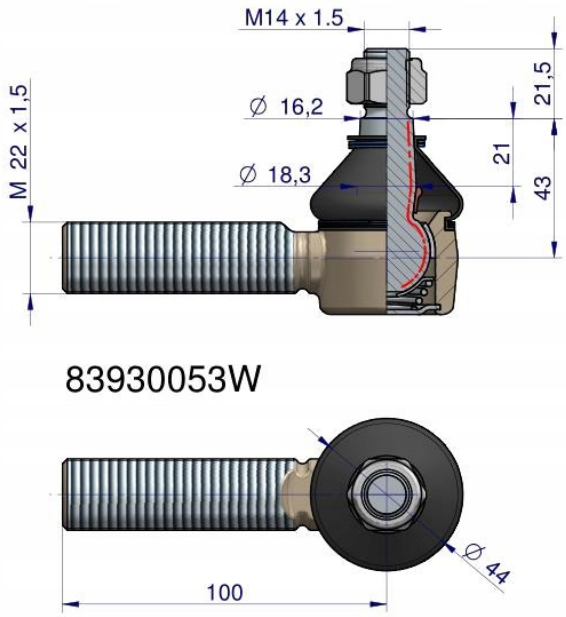

Przegub kierowniczy 100mm-M22x1,5 83930053 WARYŃSKI

Przeguby WARYŃSKI to jakość **pierwszego montażu** za przystępną cenę. Charakteryzują się **dłuższą żywotnością** dzięki podwyższonej **twardości, obniżonej chropowatości** elementów współpracujących, **dogładzaniu** kuli oraz **skręcaniu** odpowiednią siłą, przypisaną do każdego przegubu. Wyposażone są w specjalną **olejoodporną, ozonoodporną oraz odporną na działania promieni UV osłonę gumową.**