Dane aktualne na dzień: 27-11-2026 12:14

Link do produktu: https://utih.pl/przegub-kierowniczy-100mm-1316-16-1821234m91-warynski-p-38228.html



Przegub kierowniczy 100mm- 13/16-16 1821234M91 WARYŃSKI

Cena	**77,20 zł**
Czas wysyłki	**24 godziny**
Numer katalogowy	**1821234M91W**
Kod producenta	**1821234M91W**
Kod EAN	**5902287135169**
Waga produktu z opakowaniem jednostkowym	**0.6**
Numer katalogowy części	**1821234M91W**
EAN (GTIN)	**5902287135169**

Opis produktu

Przegub kierowniczy 100mm- 13/16-16 1821234M91 WARYŃSKI [1821234M91W]





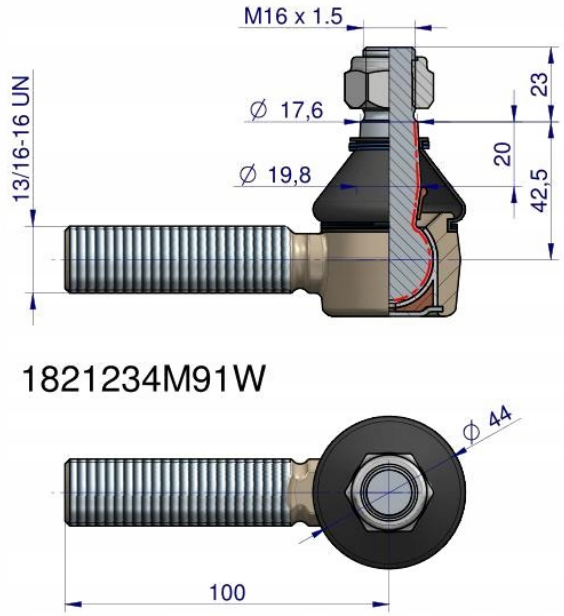

Przegub kierowniczy 100mm- 13/16-16 1821234M91 WARYŃSKI

Przeguby WARYŃSKI to jakość **pierwszego montażu** za przystępną cenę. Charakteryzują się **dłuższą żywotnością** dzięki podwyższonej **twardości, obniżonej chropowatości** elementów współpracujących, **dogładzaniu** kuli oraz **skręcaniu** odpowiednią siłą, przypisaną do każdego przegubu. Wyposażone są w specjalną **olejoodporną, ozonoodporną oraz odporną na działania promieni UV osłonę gumową.**