Dane aktualne na dzień: 26-11-2026 08:15

Link do produktu: https://utih.pl/przedluzka-do-nasadek-udarowych-34-250mm-warynski-p-29894.html



Przedłużka do nasadek udarowych 3/4 250mm WARYŃSKI

Cena	**133,50 zł**
Czas wysyłki	**24 godziny**
Numer katalogowy	**WMU109**
Kod producenta	**WMU109**
Kod EAN	**5902287155761**
Typ	**6-kątna**
Mocowanie	**3/4"**
Waga produktu z opakowaniem jednostkowym	**1.12**
Marka	**Waryński**
Kod producenta	**WMU109**
EAN (GTIN)	**5902287155761**

Opis produktu

Przedłużka do nasadek udarowych 3/4". 250mm. CrMo. Waryński



Rozmiar trzpienia: 3/4 cala

Długość: 250 mm

Materiał: Stal stopowa, chromowo-molibdenowa

Cecha 1: Wykonano zgodnie ze standardem DIN 3129

Cecha 2: Utwardzona cześć robocza

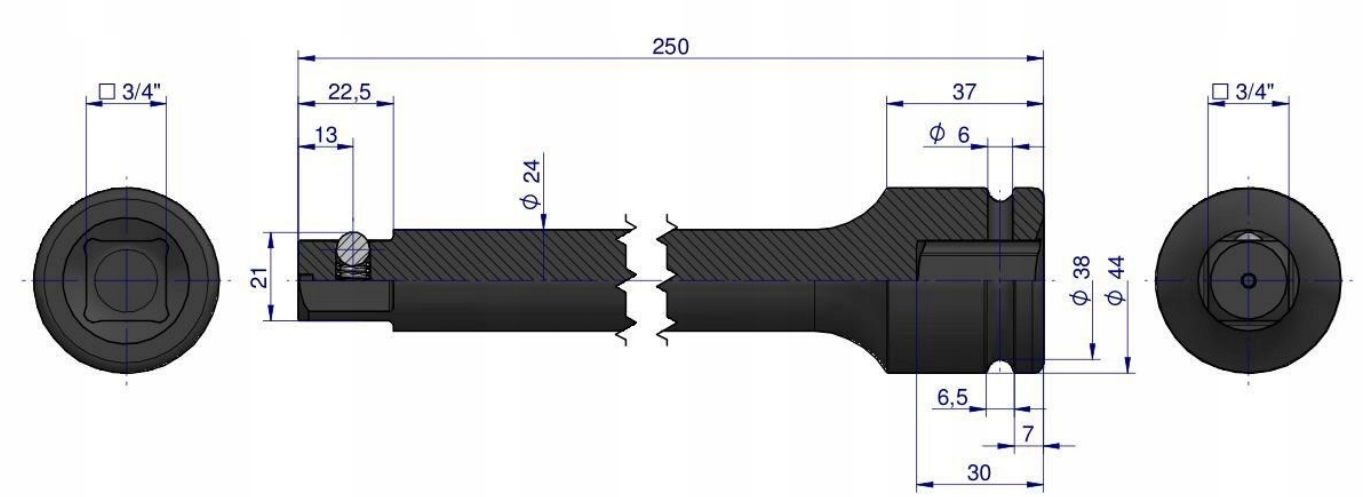

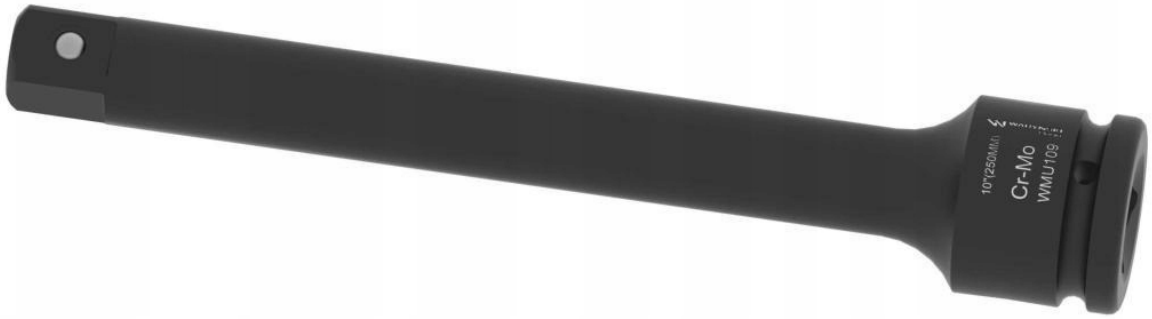

Origin WARYŃSKI