Dane aktualne na dzień: 28-11-2026 13:05

Link do produktu: https://utih.pl/przedluzka-do-nasadek-12-250mm-warynski-p-27253.html



Przedłużka do nasadek 1/2 250mm WARYŃSKI

Cena	**32,70 zł**
Czas wysyłki	**24 godziny**
Numer katalogowy	**WMN132**
Kod producenta	**WMN132**
Kod EAN	**5902287151749**
Rodzaj klucza	**nasadowy**
Waga produktu z opakowaniem jednostkowym	**0.4**
Marka	**Waryński**
Kod producenta	**WMN132**
EAN (GTIN)	**5902287151749**

Opis produktu

Przedłużka do nasadek marki WARYŃSKI



- **Rozmiar trzpienia 1/2 cala**
- **Długość 250 mm**
- **Stal stopowa, chromowo-vanadowa CrV50BV30**
- **Pokrycie antykorozyjne metodą electrocoatingu**
- **Utwardzona cześć robocza**
- **Wykonano zgodnie ze standardem DIN 3124**

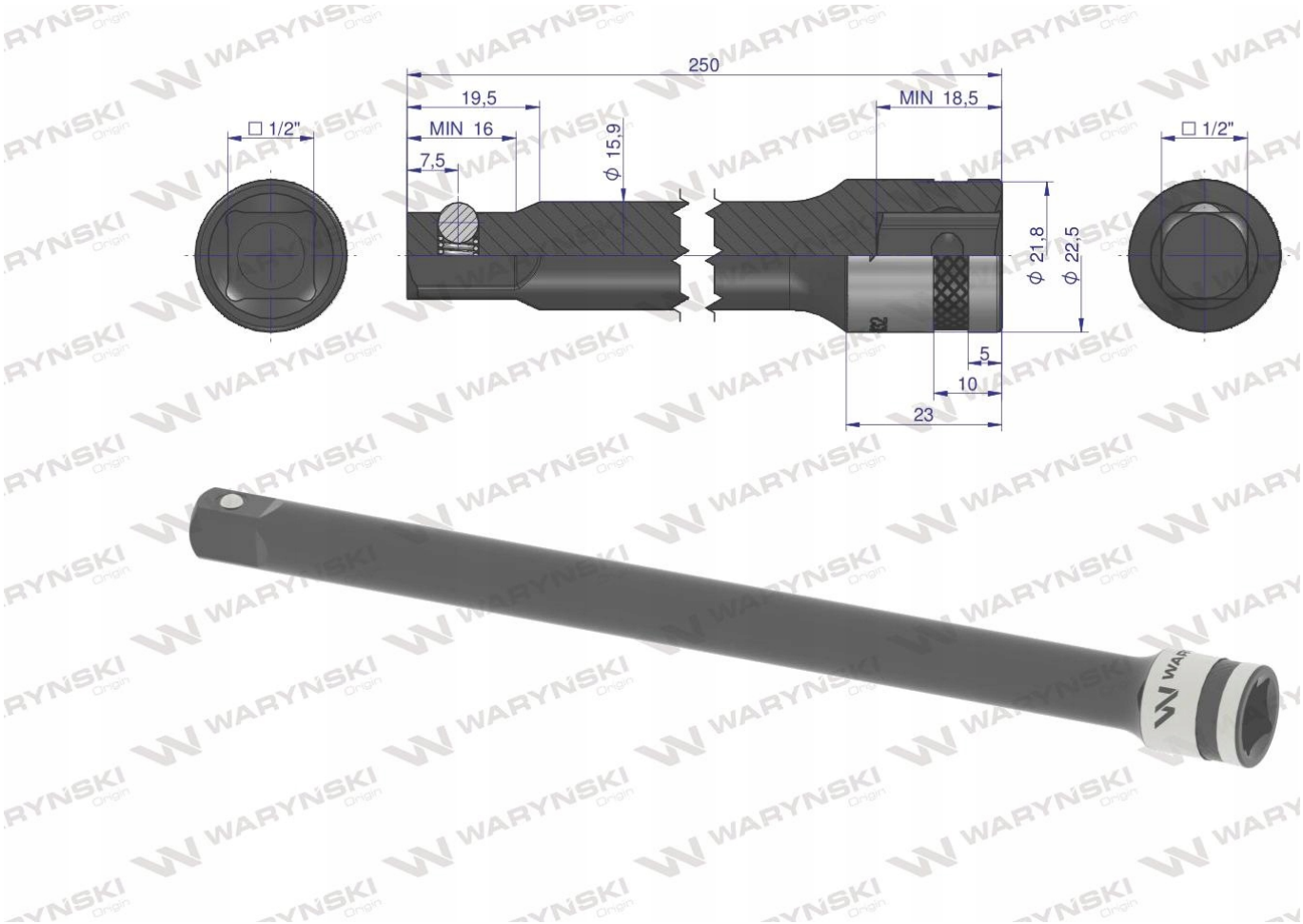
250
19,5
MIN 18,5
□ 1/2"
MIN 16
7,5
ϕ 15,9
□ 1/2"
ϕ 21,8
ϕ 22,5
5
10
23



Origin

WARYŃSKI