Dane aktualne na dzień: 27-11-2026 10:12

Link do produktu: https://utih.pl/przedluzka-do-nasadek-12-125mm-warynski-p-27252.html



Przedłużka do nasadek 1/2 125mm WARYŃSKI

Cena	**19,40 zł**
Czas wysyłki	**24 godziny**
Numer katalogowy	**WMN131**
Kod producenta	**WMN131**
Kod EAN	**5902287151732**
Waga produktu z opakowaniem jednostkowym	**0.2**
Marka	**Waryński**
Kod producenta	**WMN131**
EAN (GTIN)	**5902287151732**
Rodzaj klucza	**nasadowy**

Opis produktu

Przedłużka do nasadek marki WARYŃSKI



- **Rozmiar trzpienia 1/2 cala**
- **Długość 125 mm**
- **Stal stopowa, chromowo-vanadowa CrV50BV30**
- **Pokrycie antykorozyjne metodą electrocoatingu**
- **Utwardzona cześć robocza**
- **Wykonano zgodnie ze standardem DIN 3124**

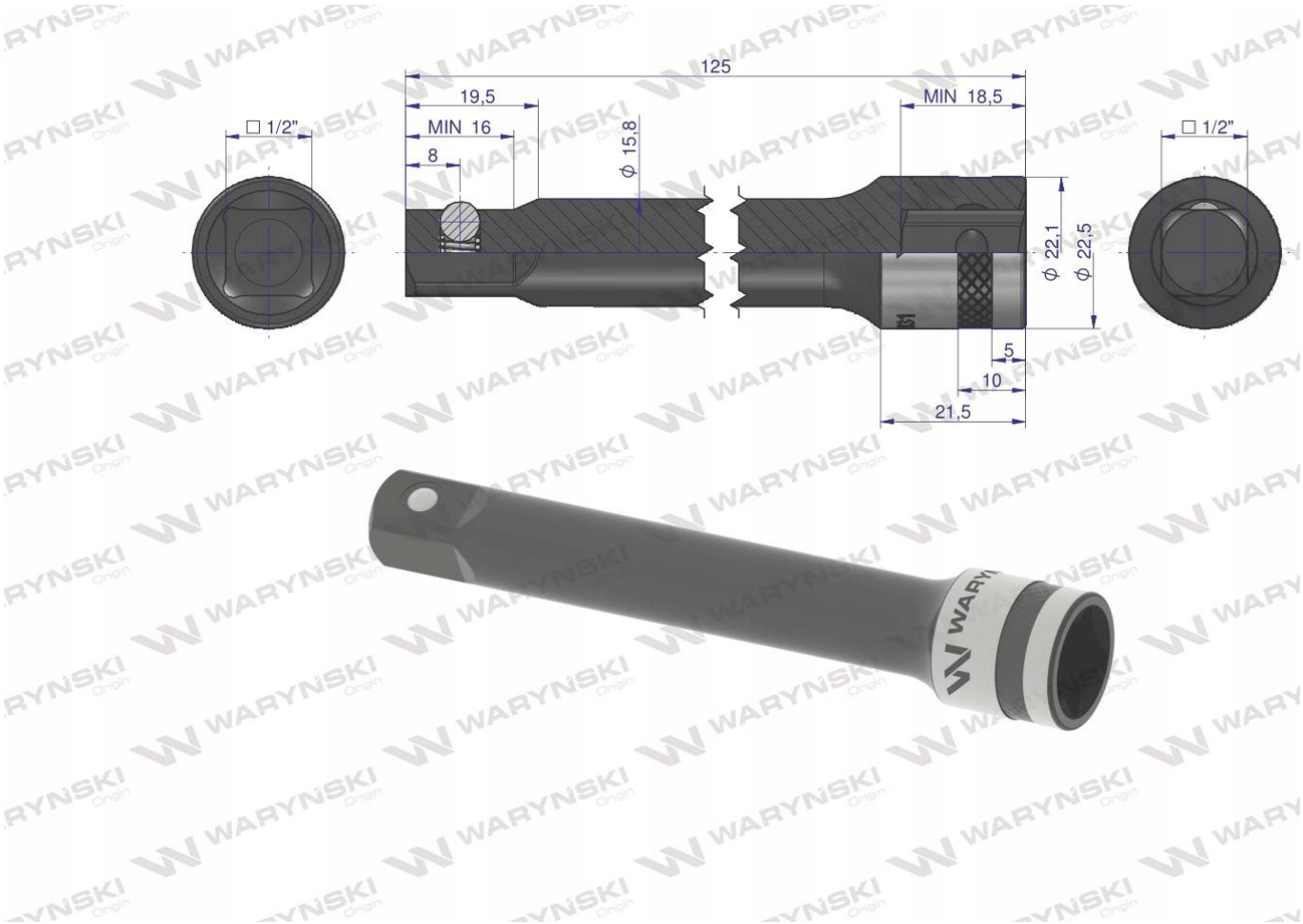
125
19,5
MIN 16
8
MIN 18,5
□ 1/2"
□ 1/2"
ϕ 15,8
ϕ 22,1
ϕ 22,5
5
10
21,5



Origin

WARYŃSKI