Dane aktualne na dzień: 26-11-2026 08:16

Link do produktu: https://utih.pl/prostownik-diody-alternatora-0120484011ex-nowy-typ-expom-kwidzyn-p-35624.html



Prostownik diody alternatora 0120484011EX Nowy Typ EXPOM KWIDZYN

Cena	**86,80 zł**
Czas wysyłki	**24 godziny**
Numer katalogowy	**1127320692EX**
Kod producenta	**1127320692EX**
Kod EAN	**5902287196474**
Waga produktu z opakowaniem jednostkowym	**0.4**
Numer katalogowy części	**1127320692EX**
EAN (GTIN)	**5902287196474**

Opis produktu

Prostownik diody alternatora 0120484011EX Nowy Typ EXPOM KWIDZYN eu [1127320692EX]


BHP1142Z
VV20C09

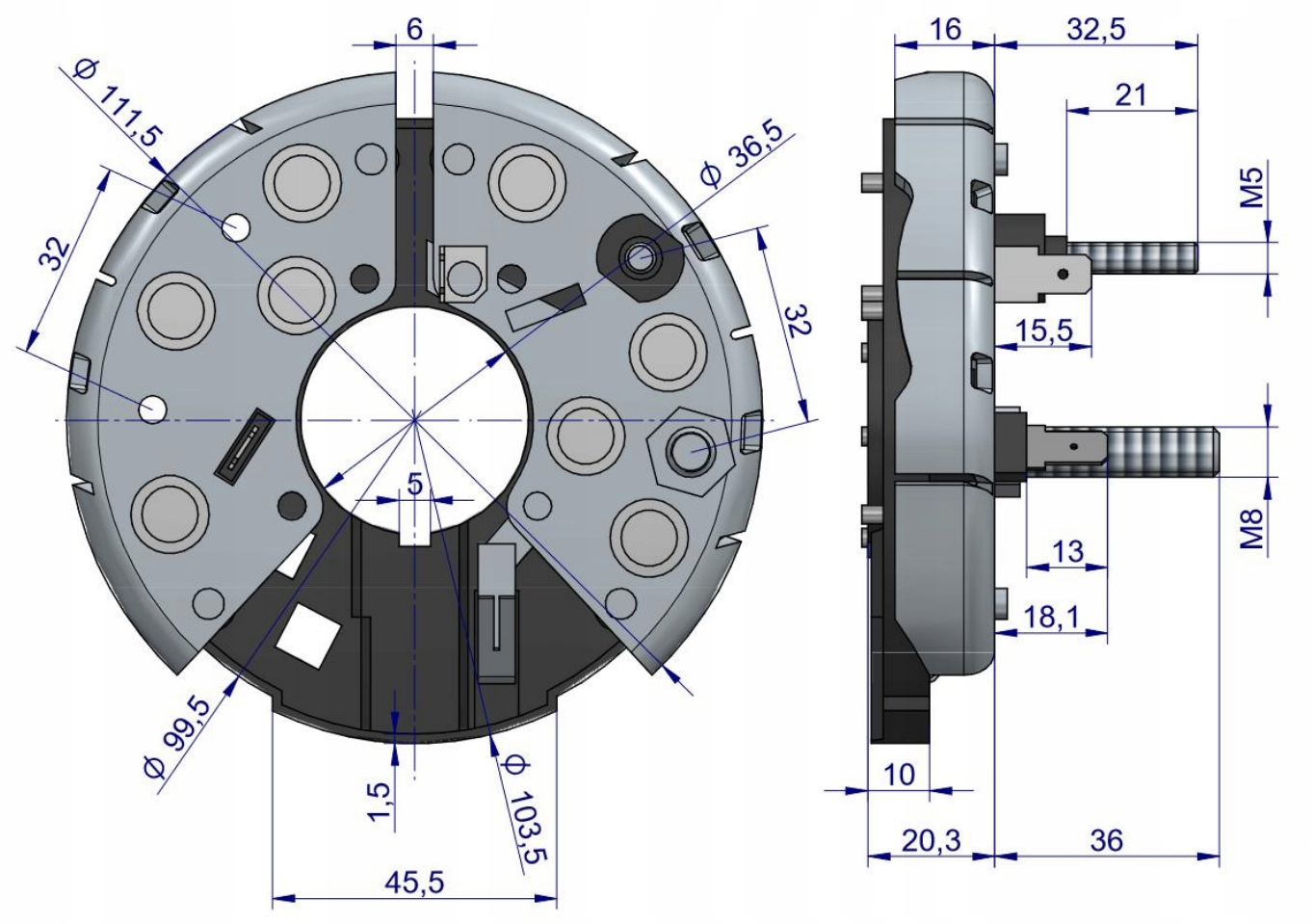

- BOSCH-1127320692
- CARGO-138165
- CASCO-CRC10126AS
- CQ-CQ1080645
- MOBILETRON-RB-80H
- POWERMAX-81110146
- BNREAL-21101621
- SANDO-SRC10126
- WAI/TRANSPO-31-9157
- WAI/TRANSPO-IBR324
- WOODAUTO-RTF39870