Dane aktualne na dzień: 27-11-2026 10:11

Link do produktu: https://utih.pl/pompa-zasilajaca-re61260-polmo-p-29705.html

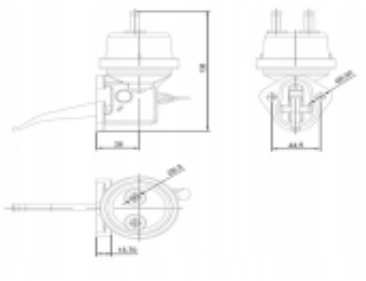

Pompa zasilająca RE61260 POLMO

Cena	**142,00 zł**
Czas wysyłki	**24 godziny**
Numer katalogowy	**RE61260P**
Kod producenta	**RE61260P**
Kod EAN	**5902287139914**
Numery katalogowe zamienników	**4039D**
Waga produktu z opakowaniem jednostkowym	**0.55**
Numer katalogowy części	**RE61260P**
EAN (GTIN)	**5902287139914**

Opis produktu

Pompa zasilająca RE61260 POLMO

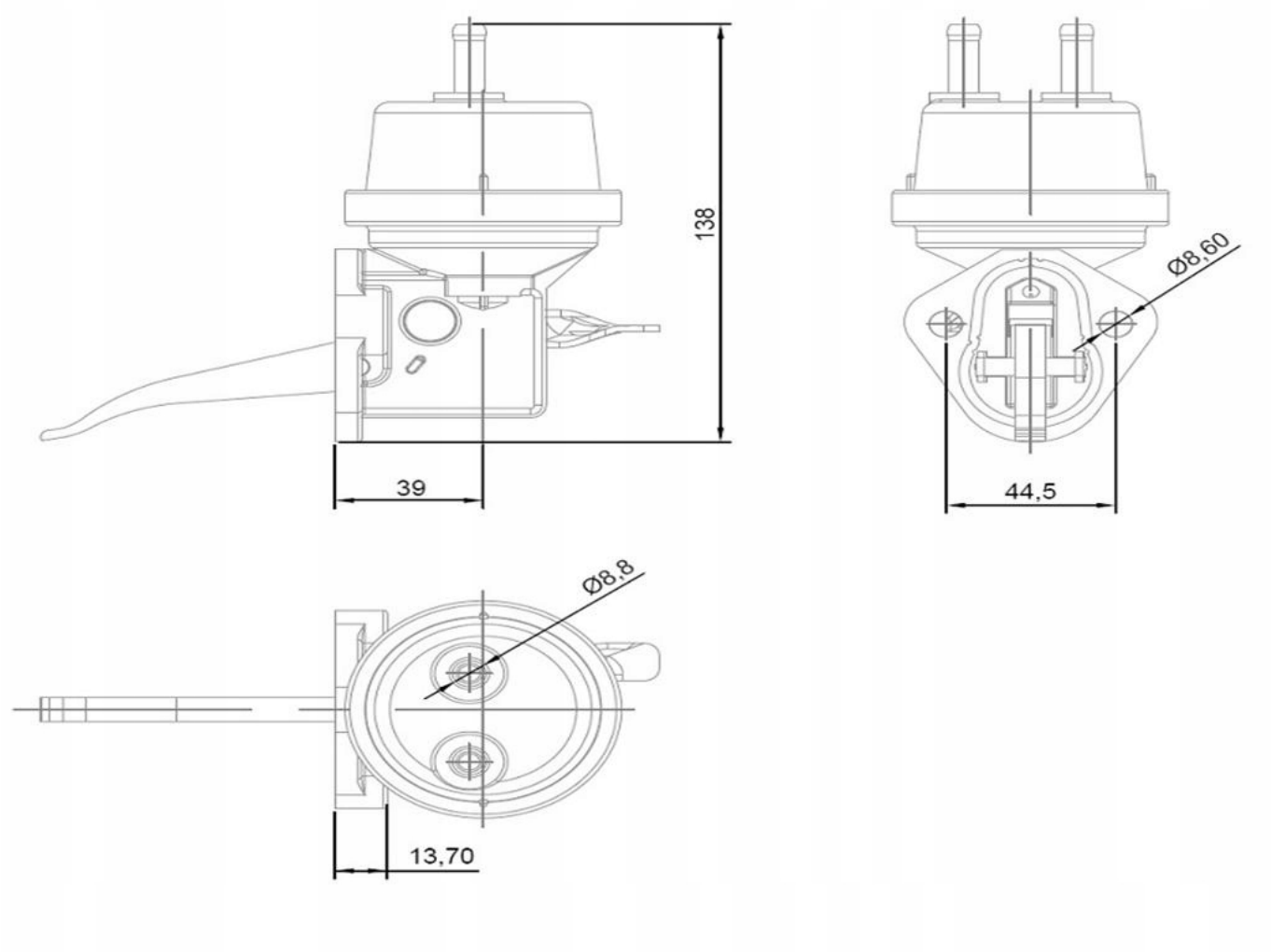
138
39
Ø8,60
44,5
Ø8,8
13,70

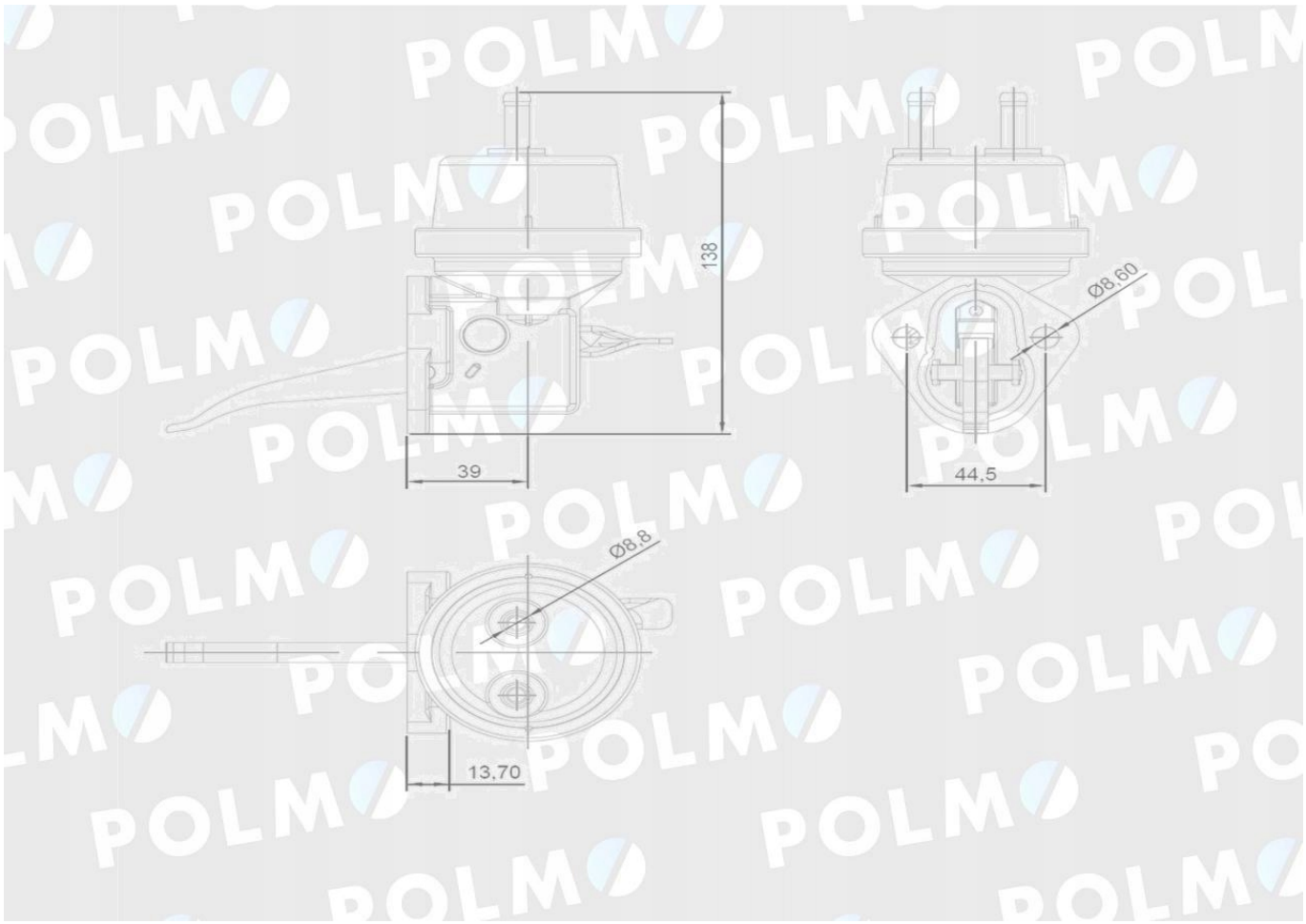

Pompki zasilające wykonane z najwyższej jakości komponentów 100% testowane, GWARANCJA NAJWYŻSZEJ JAKOŚCI